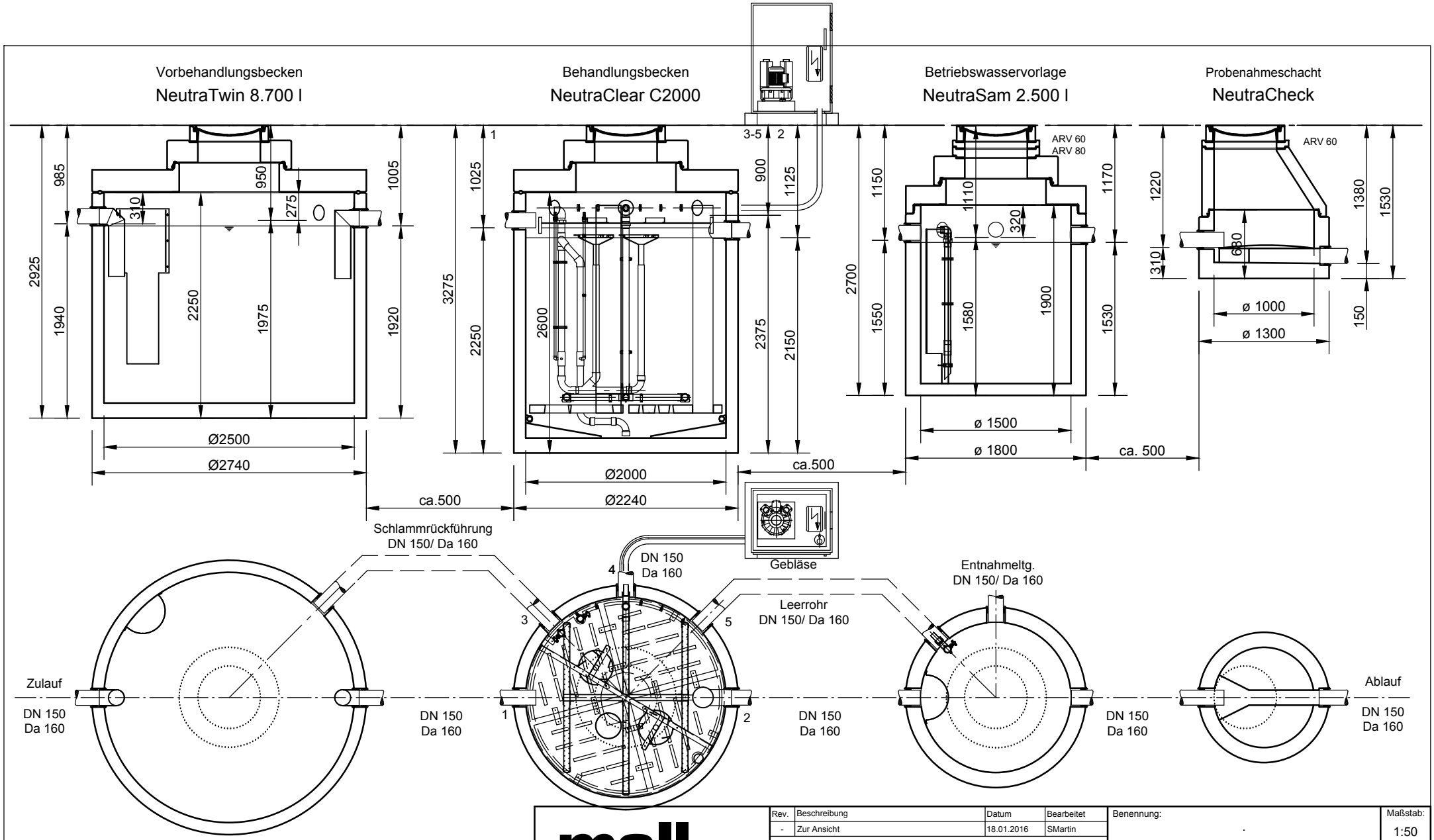

Abdeckungen: Klasse D 400

- Die Höhen der bauseitigen Mörtelfugen sind mit 10 mm angenommen

- Toleranzen der Betonteile nach DIN 4034

mall umweltsysteme

Hüfinger Straße 39-45 • D-78166 Donaueschingen
Tel.+49 771/8005- 0 • Fax -100 • www.mall.info

Rev.	Beschreibung	Datum	Bearbeitet
-	Zur Ansicht	18.01.2016	SMartin

Datum	18.01.2016	Erstellt	SMartin
Ersatz für		Geprüft	
Gewicht		Sachbear.	
Werkstoff		AB - Nr.	
		SAP - Mat.	

Benennung: Kreislaufwasserbehandlungsanlage C2000

Maßstab: 1:50

Format: A4

Zeichnungs-Nr.: AT-S-WA-10036 - Blatt 1

Alle Rechte und Änderungen vorbehalten