Mall - Sickerschacht
mit Aktivkohlematte
ViaFil VA 25325

Schnitt

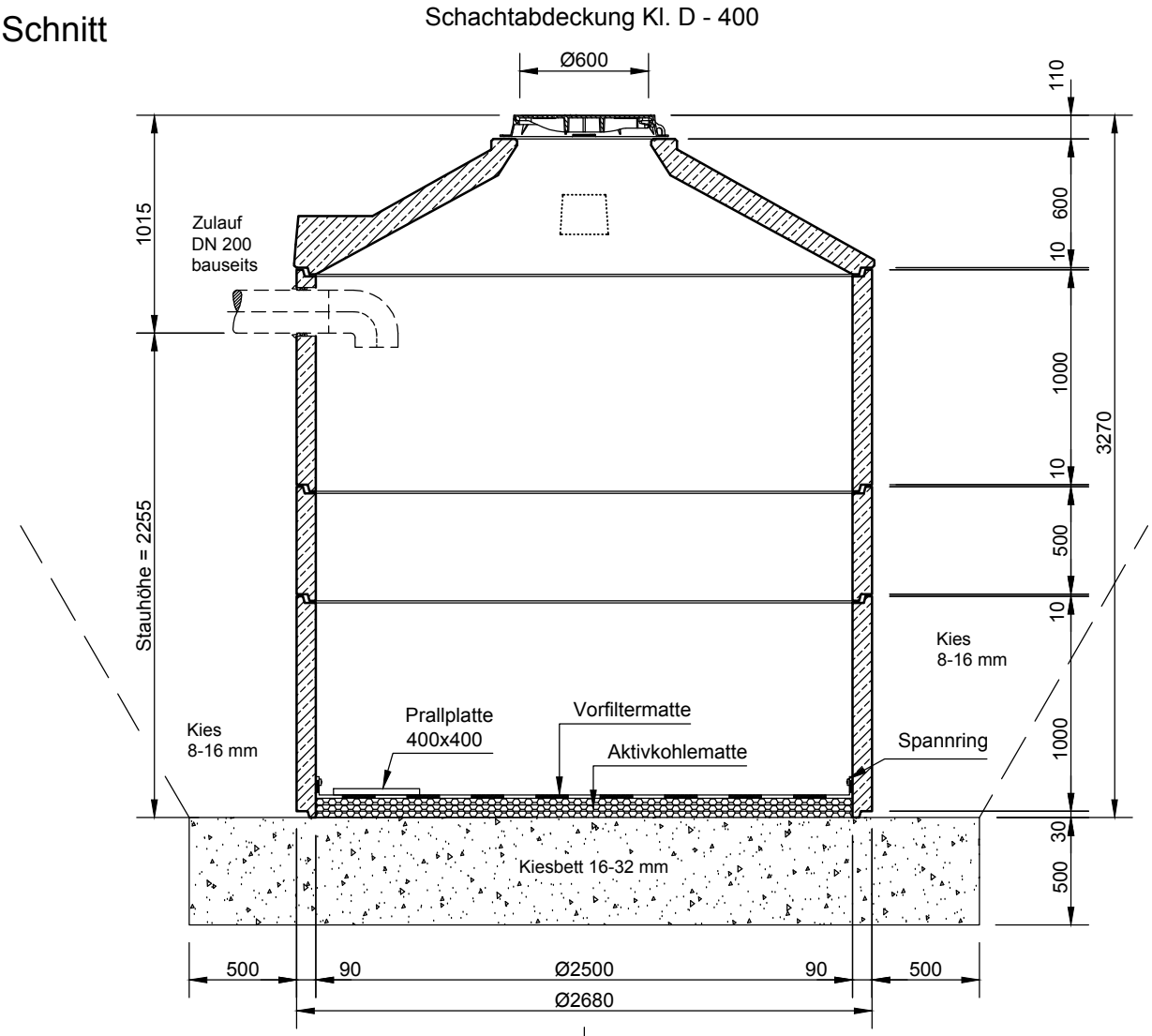

Grundriss

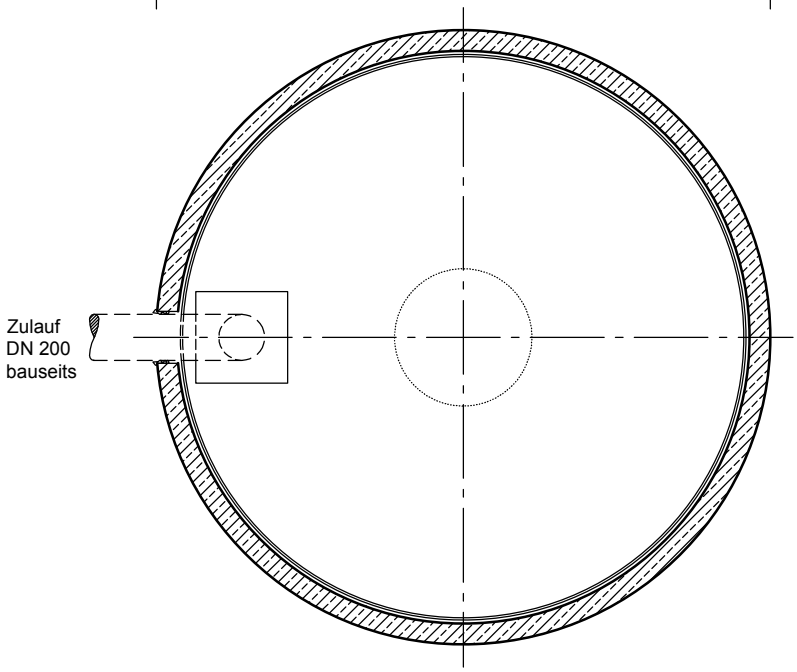

Rev.	Beschreibung	Datum	Bearbeitet
-	Zur Ansicht	27.01.2021	hzupanc

Benennung: -

Mall-Sickerschacht, ViaFil VA 25325

Maßstab: 1:33

Format: A4

Datum	27.01.2021	Erstellt	HZupanc
Ersatz für		Geprüft	
Gewicht		Sachbear.	
Werkstoff		Beleg-Nr.	
		SAP - Mat.	

Zeichnungs-Nr.: RW-S-VS-10261 - Blatt -

Alle Rechte und Änderungen vorbehalten

mall umweltsysteme