Mall-Sedimentationsanlage ViaSed
ViaSed 18R 15E

Schachtabdeckung Kl. D 400

SCHNITT

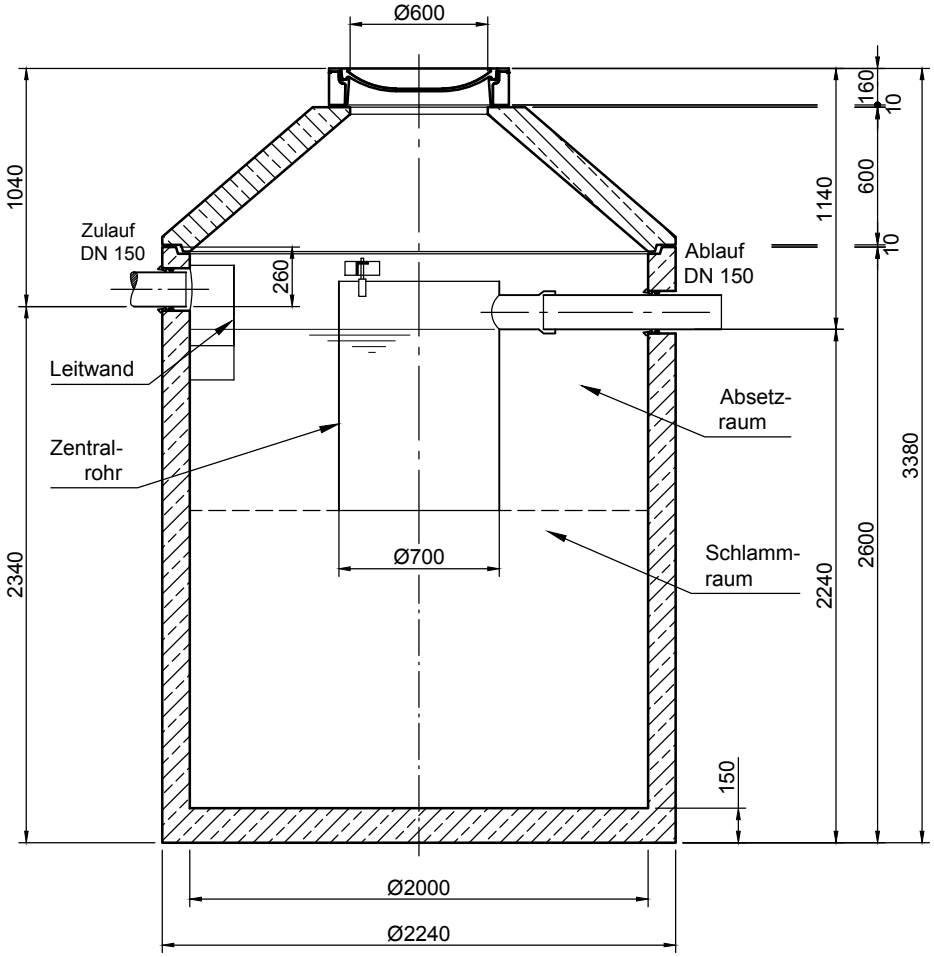

GRUNDRISS

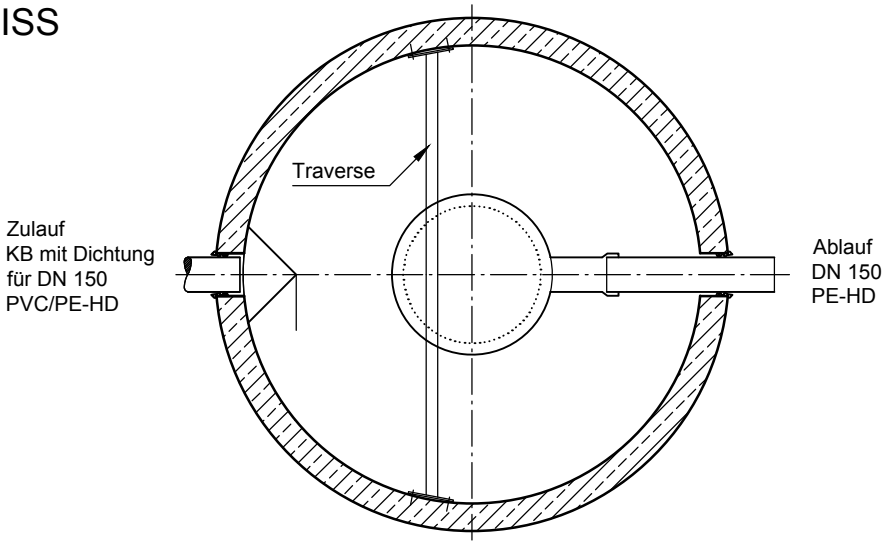

mall umweltsysteme
Hüfinger Straße 39-45 • D-78166 Donaueschingen
Tel.+49 771/8005- 0 • Fax -100 • www.mall.info

Rev.	Beschreibung	Datum	Bearbeitet

Datum	19.10.2017	Erstellt	MReichma
Ersatz für		Geprüft	
Gewicht		Sachbear.	Lienhard
Werkstoff		AB - Nr.	
		SAP - Mat.	

Benennung: Mall-Sedimentationsanlage ViaSed 18R 15E

Maßstab: 1:33

Format: A4

Zeichnungs-Nr.: RW-S-SD-10166 - Blatt 1

Alle Rechte und Änderungen vorbehalten