Mall-Schmutzfangzelle ViaCap 600

Schachtabdeckung Kl. B

Schnitt A-A

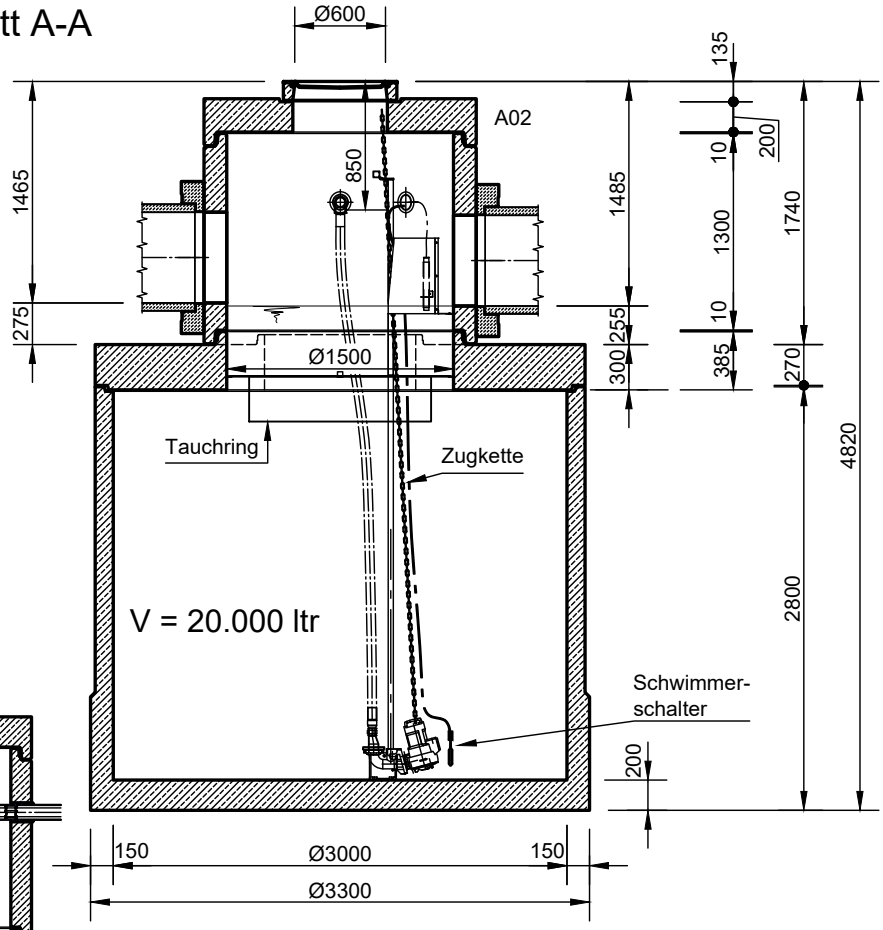

Schnitt B-B

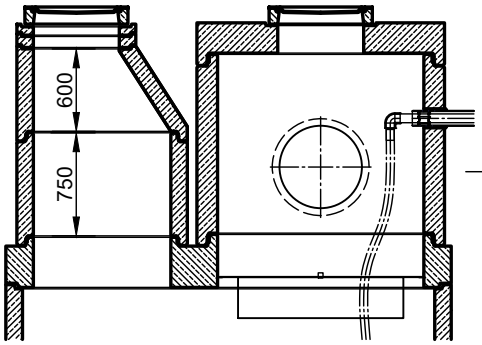

Draufsicht

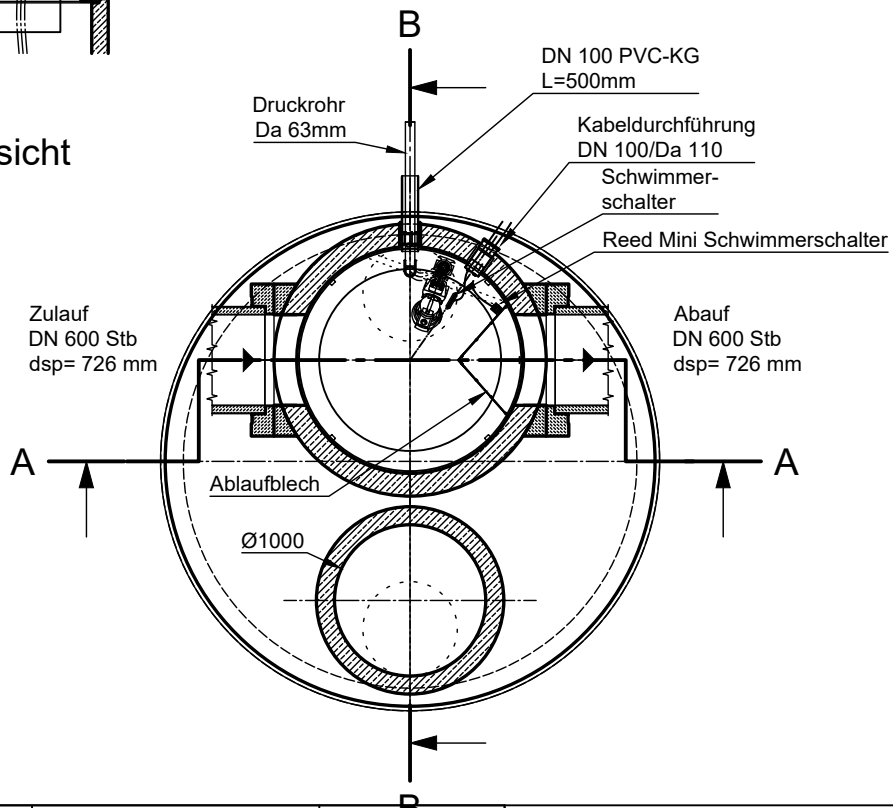

Rev.	Beschreibung	Datum	bearbeitet
E	KKA, Schwimmerschalter u. Text bearb.	14.09.2023	KMeichel
F	Druckrohr Text erg.	02.09.2024	KMeichel
G	Tauchwandschürze angep., Spannring entf.	04.10.2024	KMeichel

Benennung: Mall-Schmutzfangzelle ViaCap 600

Maßstab: 1:50

Format: A4

Datum	22.03.2021	Erstellt	KMeichel
Ersatz für		Geprüft	
Gewicht		Sachbear.	Lienhard
Werkstoff		Beleg-Nr.	
		SAP - Mat.	

Zeichnungs-Nr.: RW-S-SZ-10297 G

Blatt -

mall umweltsysteme

Alle Rechte und Änderungen vorbehalten