Mall-Schmutzfangzelle ViaCap 375

Schachtabdeckung Kl. B

Schnitt A-A

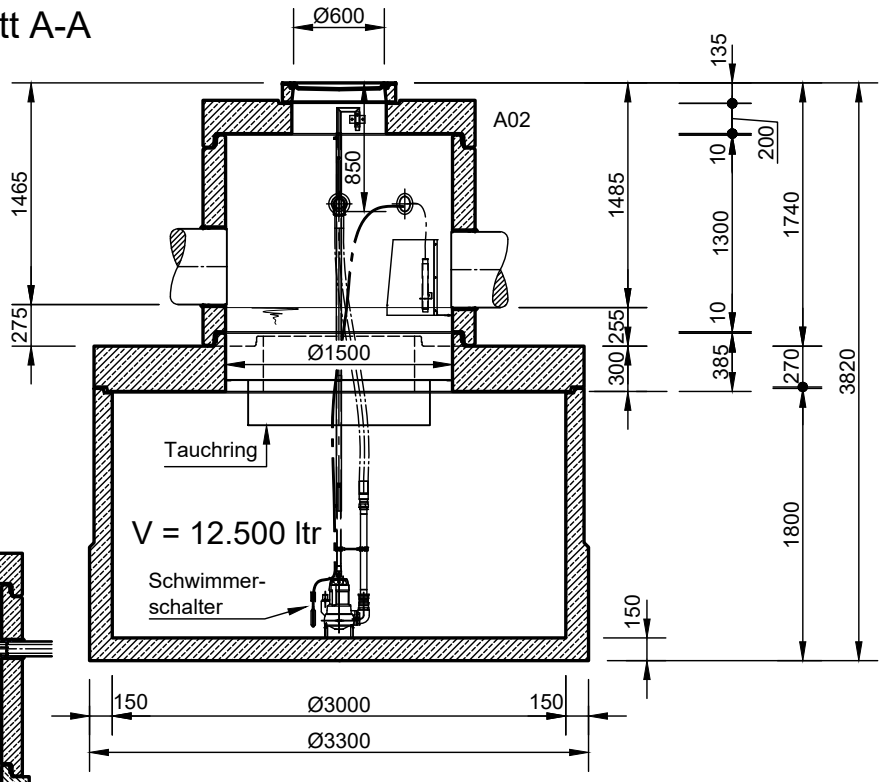

Schnitt B-B

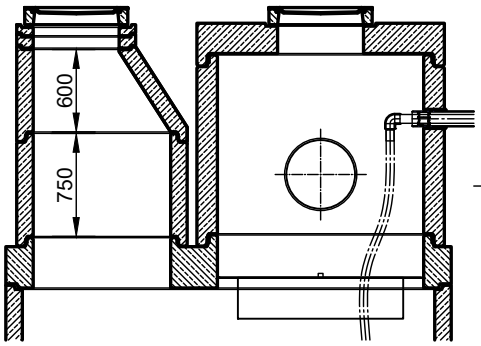

Grundriss

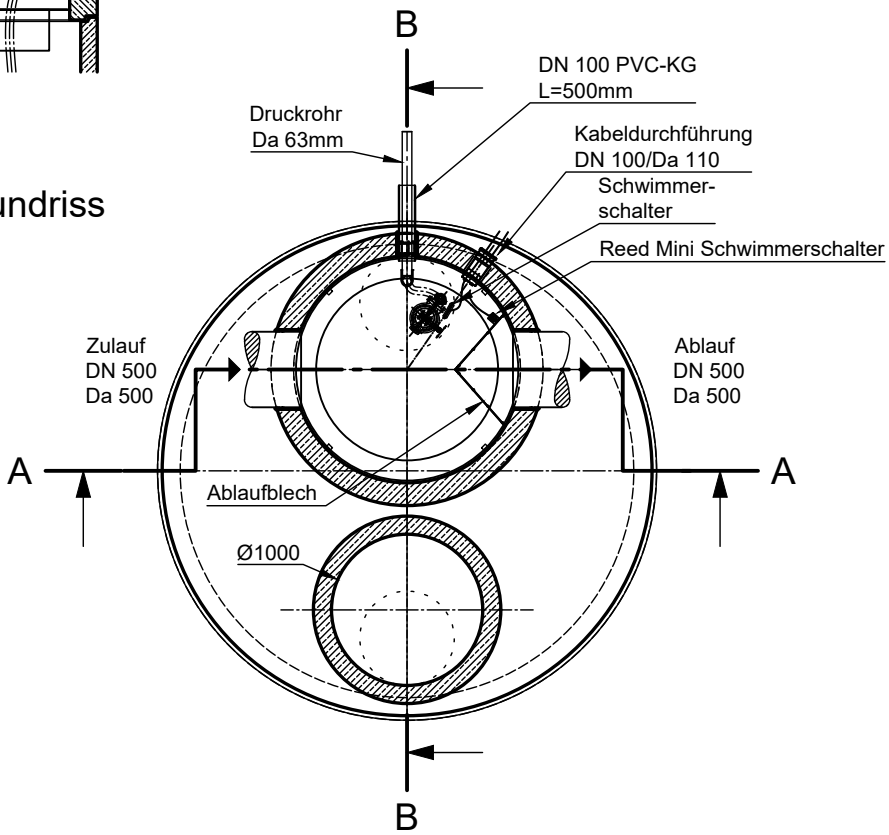

Rev.	Beschreibung	Datum	Bearbeitet
F	KKA, Schwimmerschalter u. Text bearb.	14.09.2023	KMeichel
G	Druckrohr Text erg.	02.09.2024	KMeichel
H	Tauchwandschürze angep., Spannring entf.	04.10.2024	KMeichel

mall umweltsysteme

Datum	12.04.2021	Erstellt	KMeichel
Ersatz für		Geprüft	
Gewicht		Sachbear.	Lienhard
Werkstoff		Beleg-Nr.	
		SAP - Mat.	

Benennung: Mall-Schmutzfangzelle ViaCap 375

Maßstab: 1:50

Format: A4

Zeichnungs-Nr.: RW-S-SZ-10300 H

Blatt -

Alle Rechte und Änderungen vorbehalten