## Mall-Regenspeicher Reto Family

**Film: Regenwassernutzung – Vorteile von Zisternen aus Stahlbeton**

- Betonbehälter aus C35/45 (B45) in monolithischer Rundbauweise
- Integrierte Schwimmerdrossel
- Konus und Schachtabdeckung begehbar, Klasse A 15, freier Durchstieg Ø 600 nach DIN 1989-3
- Steckfertiger Zu- und Ablauf DN 100 sowie Öffnung für Versorgungsleitungen DN 100
- Zulaufgarnitur und Ablaufgarnitur in PP, inklusive Schwimmerdrossel und Siphon

## Einbehälter-Anlagen

| Bestell-Nummer | Innen-Ø ID mm | Nenn-volumen (DIN 1989-3) m³ | Rückhalte-Volumen V1 m³ | Speicher-Volumen V2 m³ | Gesamttiefe GT mm | Schwerstes Einzelgewicht kg | Gesamt-gewicht kg |
|---|---|---|---|---|---|---|---|
| Reto F 3900 | 2000 | 3,90 | variabel | variabel | 2000 | 3.030 | 4.400 |
| Reto F 4700 | 2000 | 4,70 | variabel | variabel | 2250 | 3.440 | 4.810 |
| Reto F 5800 | 2000 | 5,80 | variabel | variabel | 2600 | 4.000 | 5.370 |
| Reto F 6500 | 2000 | 6,50 | variabel | variabel | 2800 | 4.330 | 5.700 |
| Reto F 7000 | 2000 | 7,00 | variabel | variabel | 3000 | 4.650 | 6.030 |
| Reto F 8000 | 2000 | 8,00 | variabel | variabel | 3300 | 5.140 | 6.520 |
| Reto F 7600 | 2500 | 7,60 | variabel | variabel | 2300 | 4.660 | 6.830 |
| Reto F 9100 | 2500 | 9,10 | variabel | variabel | 2600 | 5.260 | 7.430 |
| Reto F 11000 | 2500 | 11,00 | variabel | variabel | 3000 | 6.060 | 8.240 |
| Reto F 12500 | 2500 | 12,50 | variabel | variabel | 3300 | 6.660 | 8.840 |

[1] Behälter bis zu 7,5 Tonnen als schwerstes Einzelgewicht können mit dem Kranfahrzeug in die vorbereitete Baugrube abgeladen werden (abhängig von Ausladungsweite)

Die Festlegung des geeigneten Rückhaltevolumens richtet sich nach:
- Bemessungsregenspende
- Anzuschließender Dachfläche mit Abflussbeiwert
- Zulässigem Drosselabfluss (einstellbar von 0,1 bis 3,0 l/s)

**Bestell-Nummer**

| | |
|---|---|
| ORW001 | Schachtabdeckung PKW befahrbar (Klasse B 125) |
| ORW002 | Schachtabdeckung LKW befahrbar (Klasse D 400) |
| ORW028 | Option Kleintierschutz für Ablaufgarnitur |
| ORW029 | Option Einbausatz Reto Rückstauschutz DN 100 |
| ORW030 | Option Einbausatz Reto Rückstauschutz DN 150 |

Die Zu- und Ablauftiefen können durch Hinzufügen von Schachtausgleichsringen Ø 625 mm (siehe Seite 154) um max. 300 mm erhöht werden. Die Rohrdimensionen können gegen Aufpreis vergrößert werden (z. B. DN 150).

## Fugendichtband

Weitere Infos finden Sie auf Seite 26.

Webcode **M3520**

**Schnitt**

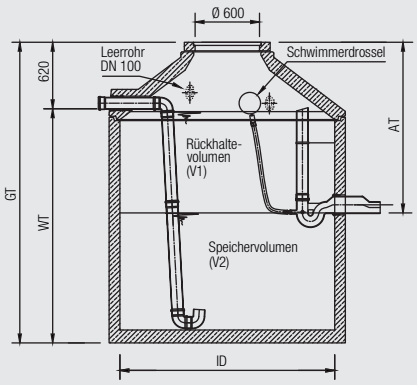

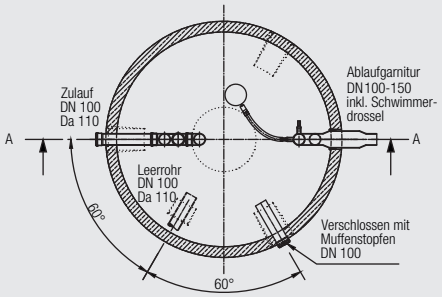
**Draufsicht**