mall umweltsysteme

## Mall-Regenspeicher Family Spaltsiebfilter

Webcode **M3007**

- Betonbehälter in C35/45 (B45) in monolithischer Rundbauweise
- Konus und Schachtabdeckung begehbar, Klasse A 15, freier Durchstieg Ø 600 nach DIN 1989-3
- Steckfertiger Zu- und Ablauf DN 100 sowie Öffnung für Versorgungsleitungen DN 100
- Zwei Patronen als Spaltsiebfilter aus Edelstahl, Typ B nach DIN 1989-2
- Aufhängevorrichtung im Konus aus PE-HD und Edelstahl
- Beruhigter Zulauf als Verrieselungswanne nach DIN 1989-1
- Kein Höhenversatz
- **Max. anschließbare Dachfläche ≤ 200 m²**
- **Filterfeinheit 0,8 mm**

| Bestell-Nummer | Innen-Ø ID mm | Nennvolumen (DIN 1989-3) m³ | Gesamttiefe GT mm | Schwerstes Einzelgewicht kg | Gesamtgewicht kg |
|---|---|---|---|---|---|
| F PF 3200 [2] | 2000 | 3,20 | 1750 | 3.920 | 4.000 |
| F PF 3900 [2] | 2000 | 3,90 | 2000 | 4.320 | 4.360 |
| F PF 4700 [2] | 2000 | 4,70 | 2250 | 4.730 | 4.760 |
| F PF 5800 [2] | 2000 | 5,80 | 2600 | 5.290 | 5.330 |
| F PF 6500 | 2000 | 6,50 | 2800 | 4.370 | 5.700 |
| F PF 7000 | 2000 | 7,00 | 3000 | 4.690 | 6.020 |
| F PF 8000 | 2000 | 8,00 | 3300 | 5.180 | 6.510 |
| F PF 7600 [2] | 2500 | 7,60 | 2300 | 6.750 | 6.830 |
| F PF 9100 [2] | 2500 | 9,10 | 2600 | 7.350 | 7.430 |
| F PF 11000 | 2500 | 11,00 | 3000 | 6.100 | 8.230 |
| F PF 12500 | 2500 | 12,50 | 3300 | 6.700 | 8.830 |
| F PF 15000 [3] | 2500 | 15,00 | 3800 | 6.650 | 9.985 |
| F PF 17500 [3] | 2500 | 17,50 | 4300 | 6.650 | 11.190 |

[1] Behälter bis zu 7,5 Tonnen als schwerstes Einzelgewicht können mit dem Kranfahrzeug in die vorbereitete Baugrube abgeladen werden (abhängig von Ausladungsweite)
[2] Mit werkseitig vormontiertem Konus
[3] Mit Schachtringen-Aufsatzteilen

**Bestell-Nummer**

| | |
|---|---|
| ORW007 | Spaltsiebfilter inklusive Siphon (PP) |
| ORW008 | Spaltsiebfilter inklusive Siphon (PP) und Kleintierschutz |
| ORW009 | Spaltsiebfilter inklusive Siphon (PP), Rückstauverschluss (PVC) und Kleintierschutz<br>Aus Montagegründen muss beim Rückstauverschluss zwingend ein Siphon angeordnet werden. |
| ORW001 | Schachtabdeckung PKW befahrbar (Klasse B 125) |
| ORW002 | Schachtabdeckung LKW befahrbar (Klasse D 400) |

Die Zu- und Ablauftiefen können durch Hinzufügen von Schachtausgleichsringen Ø 625 mm (siehe Seite 154) um max. 300 mm erhöht werden.

Technische Änderungen vorbehalten.

Wartungsanleitungen mit Angaben zu Inspektions- und Reinigungsintervallen können unter www.mall.info abgerufen werden.

**Schnitt A-A**

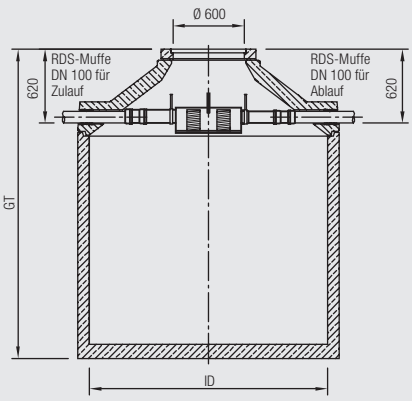

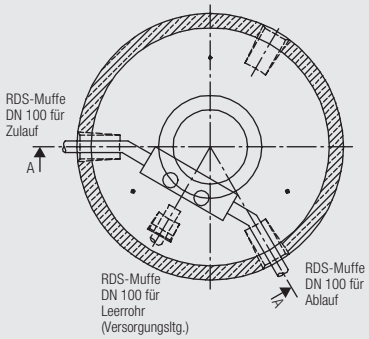
**Draufsicht**