Mall-Kompaktpumpstation LevaPur

Animation Rückstauschutz

für Abwasser ohne Fäkalienanteil (Grauwasser) sowie Drainage-, Regen- und Abwasser aus Abscheideranlagen

- Tauchmotorpumpe als überflutbares Blockaggregat in Nassaufstellung
- Fördermenge der Pumpe: max. 12 l/s
- Förderhöhe der Pumpe: max. 15 m
- Rohrleitung aus Edelstahl / Stahlguss komplett im Schacht vormontiert (inklusive Absperrschieber und Rückflussverhinderer)
- Inklusive Spülanschluss mit Storz Kupplung C
- Druckrohrleitung endet ca. 200 mm außerhalb des Pumpwerks mit einer Rohrkupplung (Plasson) für Druckrohre PE-HD DN 50 da63.
- Mall-Standard-Schalt- und Steueranlage mit einfacher Bedienung für den automatischen Pumpbetrieb inkl. Display zur Anzeige des Füllstands und von Fehlermeldungen, integrierter akustischer Alarm, potentialfreier Hochwasseralarm, freie Einstellmöglichkeit der Schaltpunkte, Betriebsstundenzähler, Amperemeter, Möglichkeit der Anbindung an Leitsystem über digitale und analoge Ein- / Ausgänge, Sonderfunktionen wie automatischer Pumpenwechsel, variabler Staffelanlauf oder Urlaubsbetrieb; ebenfalls ist der manuelle Betrieb über die Steuerung möglich.
- Niveaumessung für die Steuerung standardmäßig mit Staudruck (offenes System); falls Steuerung max. 10 m neben der Pumpstation; bei größerer Entfernungen bzw. auf Wunsch anderes Niveaumesssystem gegen Aufpreis notwendig bzw. möglich.
- Standardmäßig mit Konus und Abdeckung Kl. A 15 geliefert
- Muffenausbildung gemäß DIN 4034-1

Bestell-Nummer	Innen-Ø d mm	Anzahl Pumpen Stück	Art der Pumpe	Zulauftiefe Standard (max.) mm	Gesamt-tiefe mm	Schwerstes Einzelgewicht kg	Gesamt-gewicht kg
Einzelpumpwerk							
LevaPur-E-A	1000	1	Kanalradpumpe	1400 (3000)	2200	1.850	2.590
Doppelpumpwerk							
LevaPur-D-A	1000	2	Kanalradpumpe	1400 (3000)	2200	1.900	2.670

Optionen

OPA701	Ausführung der Anlage mit Ex-geschützten Tauchmotorpumpen mit Gerätekategorie 2G, Ex-geschützter hydrostatischer Pegelsonde (4-20 mA) mit 30 m Kabel mit Gerätekategorie 1G (Kategorie gemäß Definition in ATEX-Richtlinie 94/9/EG) – inkl. Ex-Schutz-Barriere (eigensichere Verdrahtung nach den aktuellen ATEX-Vorschriften) für den Einsatz in explosionsgefährdeten Bereichen und netzunabhängige Alarmeinrichtung
OPA802	Leistungsstärkere Tauchmotorpumpe mit Fördermenge max. 15,5 l/s und Förderhöhe max. 19 m (Mehrpreis pro Pumpe)
417175	Netzunabhängige Alarmeinrichtung mit optischem und akustischem Alarmsignal
417240	GSM-Modem zur Übersendung von Alarmmeldungen auf ein Mobiltelefon (SIM-Karte bauseits) und Sperrung der Pumpstation per Mobiltelefon
419225	Mini GSM-Modem (HxBxT 40x65x110) – Micro SIM bauseits
OPA900	Freiluftschrank mit Alarmleuchte zur Aufnahme der Schalt- und Steueranlage PS1 / PS2 LCD bis 4 kW (Schaltanlage bereits verbaut)
705746	Rückstauschleife DN 50 inkl. Rohrbegleitheizung und Anschlussnippel (Außengewinde mit Blinddeckel)
OPA950	Ausführung der Rückstauschleife DN50 und der Schalt- und Steueranlage in einem Kombi-Freiluftschrank
705756	Rückstauschleife LevaStop DN 50 – Ausführung mit Rohrbegleitheizung und Steueranlage PS2 + OAC
OPA904	Niveaumessung für die Steuerung mit Ex-geschützter hydrostatischer Pegelsonde (4-20 mA) mit 30 m Kabel mit Gerätekategorie 1G (Kategorie gemäß Definition in ATEX-Richtlinie 94/9/EG) – inkl. Ex-Schutz-Barriere (eigensichere Verdrahtung nach den aktuellen ATEX-Vorschriften) für den Einsatz in explosionsgefährdeten Bereichen
-	Ausführung Steuerung mit 7“-TFT-Touch-Panel
-	Abdeckung Klasse B 125 / D 400 / F 900

Webcode **M6031**

Schnitt

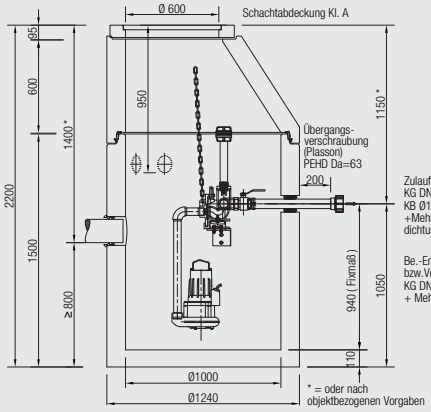

Draufsicht

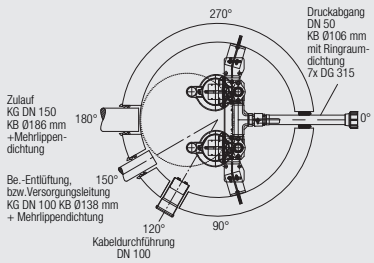
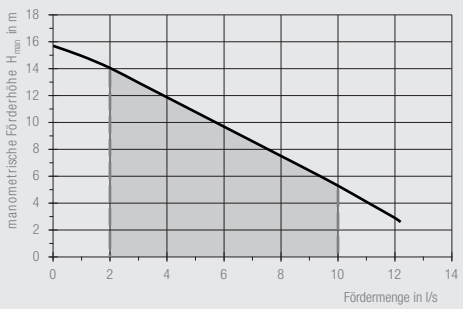
Pumpenkennlinie