Mall-Pelletspeicher ThermoPel
Pel 7500

Schachtabdeckung "Grünfläche"
Klasse A

Schnitt A-A

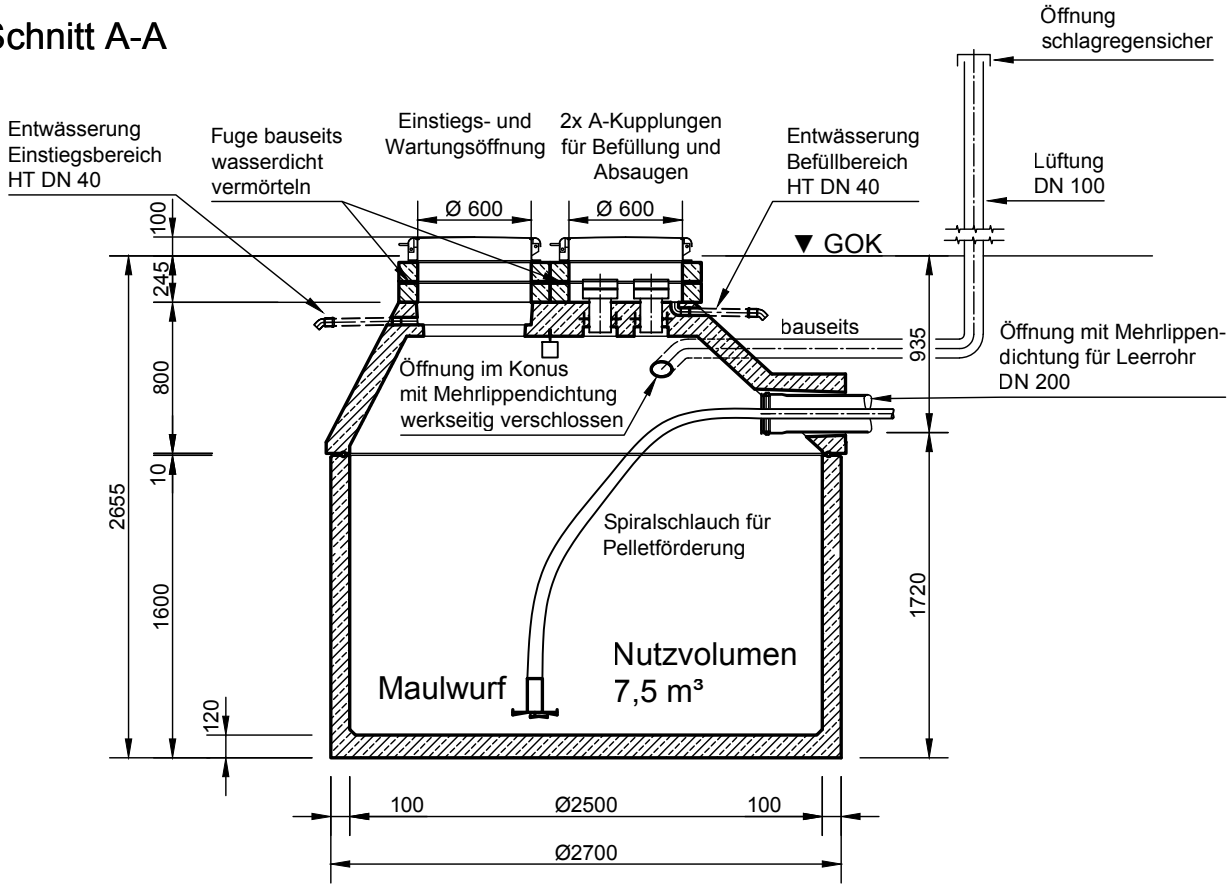

Grundriss

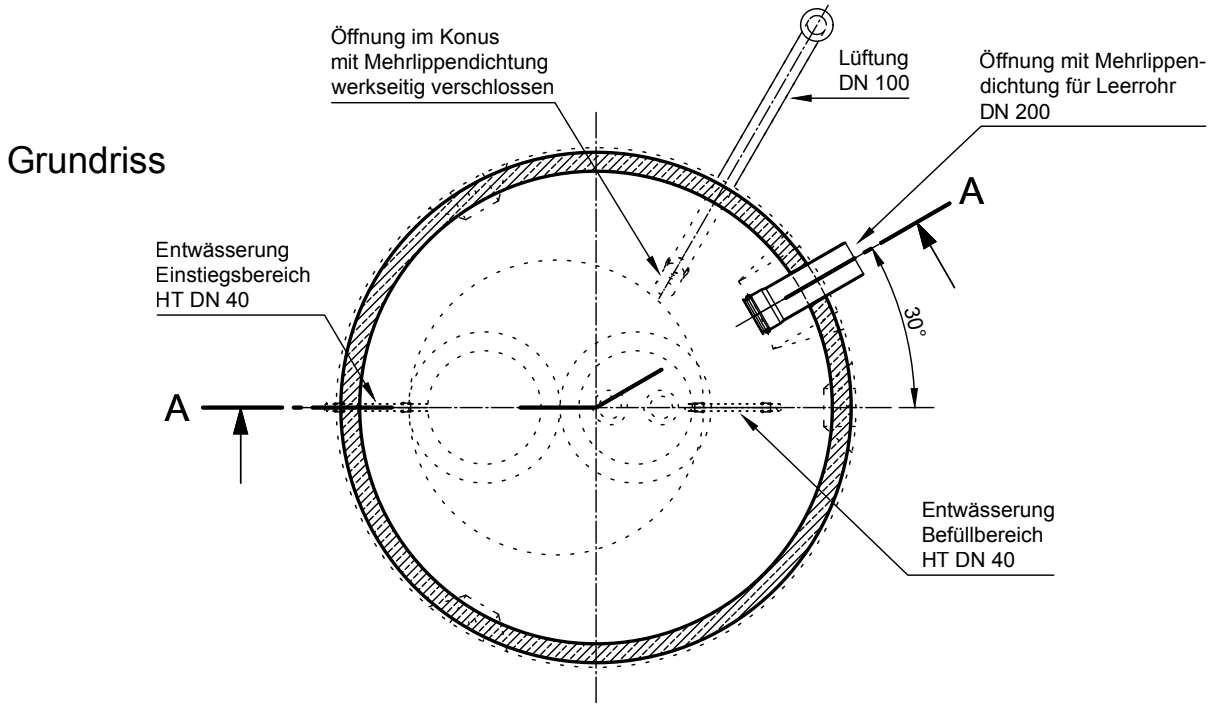

Rev.	Beschreibung	Datum	Bearbeitet
-	Zur Ansicht	26.10.2022	KMeichel
A	Zur Ansicht	30.06.2023	KMeichel

Benennung: Mall Pelletspeicher ThermoPel 7500

Maßstab: 1:40

Format: A4

Datum	10.10.2022	Erstellt	KMeichel
Ersatz für		Geprüft	
Gewicht		Sachbear.	Hüttinger
Werkstoff		Beleg-Nr.	
		SAP - Mat.	

Zeichnungs-Nr.: NE-S-PK-10033 A

Blatt -

Alle Rechte und Änderungen vorbehalten

mall umweltsysteme