Umlenkschacht

NeutraSwitch DN 150

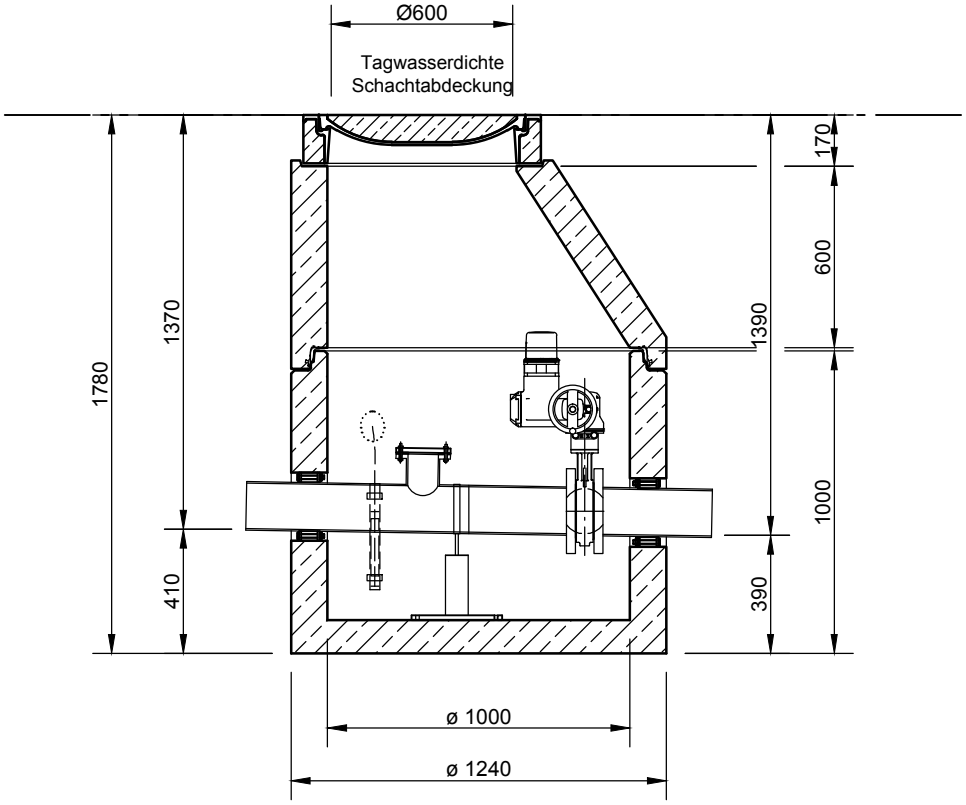

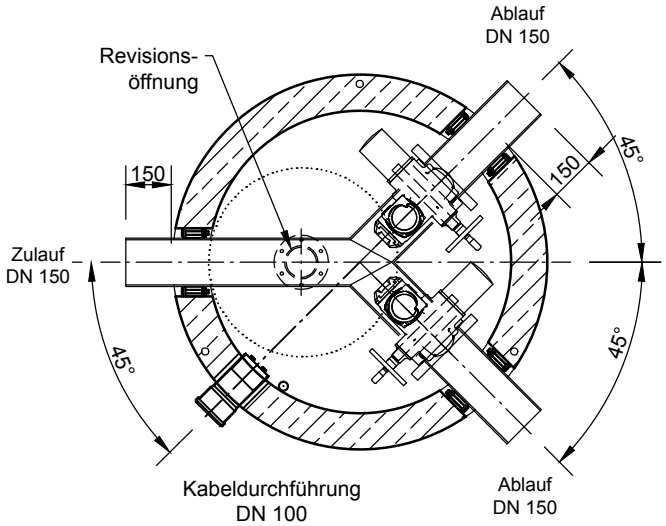

Abdeckungen: Klasse D 400

- Die Höhen der bauseitigen Mörtelfugen sind mit 10 mm angenommen

- Toleranzen der Betonteile nach DIN-V 4034-1

mall umweltsysteme
Hüfinger Straße 39-45 • D-78166 Donaueschingen
Tel.+49 771/8005- 0 • Fax -100 • www.mall.info

Rev.	Beschreibung	Datum	Bearbeitet
-		14.10.2016	SMartin

Datum	09.12.2016	Erstellt	SMartin
Ersatz für		Geprüft	
Gewicht		Sachbear.	
Werkstoff		AB - Nr.	
		SAP - Mat.	

Benennung: Umlenkschacht NeutraSwitch DN150

Maßstab: 1:25

Format: A4

Zeichnungs-Nr.: AT-S-US-10016 - Blatt 1

Alle Rechte und Änderungen vorbehalten