MALL-Kleinkläranlage

Dreikammergrube ohne Abwasserbelüftung
Typ 3K 7800 - Nennvolumen 7,8 m³
Falzausbildung DIN 4034-2

Schachtabdeckung Kl. A - 15

SCHNITT

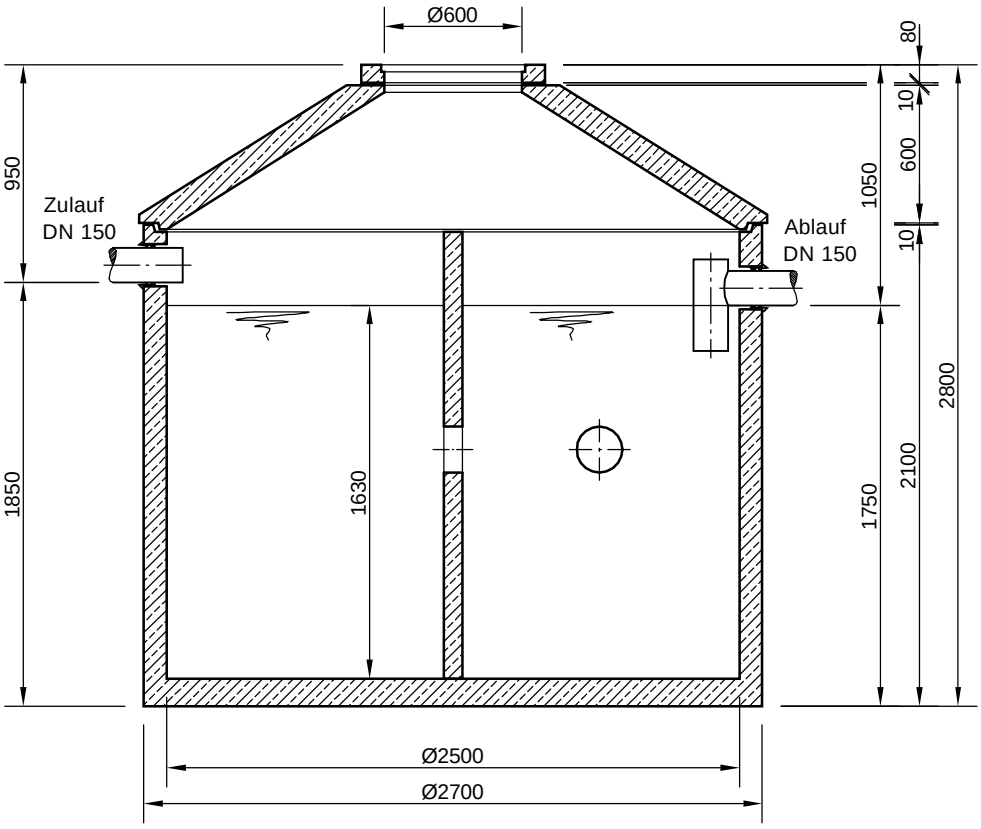

GRUNDRISS

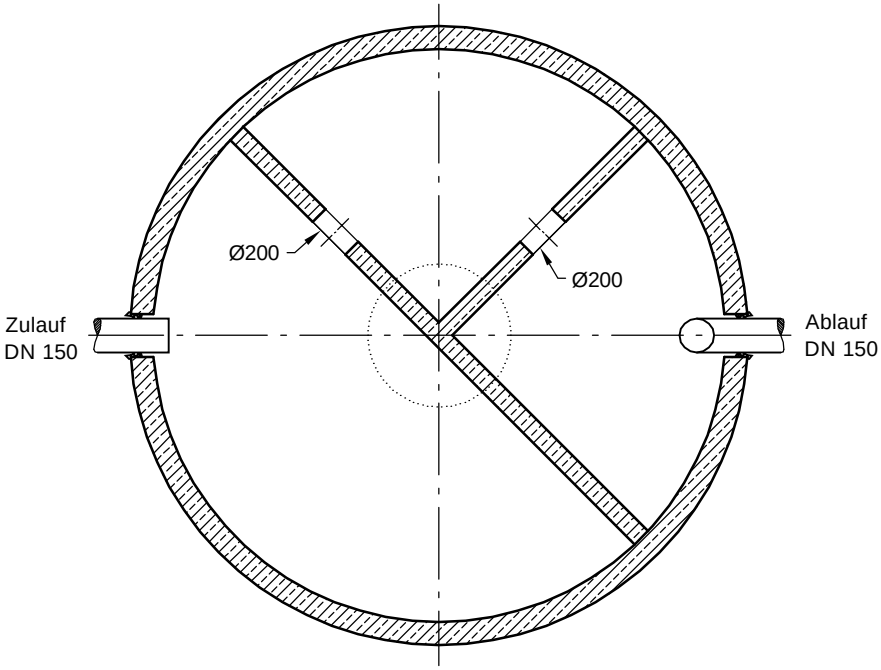

mall
umweltsysteme
Hüfinger Straße 39-45 • D-78166 Donaueschingen
Telefon 0 771/8005- 0 • Telefax 0 771/8005 - 100

Änderungen vorbehalten

Zust.	Änderung	Datum	Name

	Datum	Name
Bearb.:	30.04.12	RMerk
Gepr. :		
Norm :		
Sachbearbeiter :		
Werkstoff:		

Benennung: .
Mall-Kleinkläranlage, 3K 7800

Masstab: 1:33

Zeichnungs-Nr.: KT-S-MK-10024

Blatt
von Blat

Ers.f.: Ers.d.:

Für diese Technische Zeichnung behalten wir uns alle Rechte vor