Mall-Kleinkläranlage SanoClean M PE classicline nach ÖNORM B 2502-1

Zur Einhaltung der Ablaufwerte Nitrifikation

- Kunststoffbehälter aus PEHD
- Verschraubbarer variabler Einstiegsdom
- Mit eingebauter Durchführung für die Versorgungsleitungen DN 100
- Schachtabdeckung begehbar, Klasse A 15
- SanoClean-SBR-Modul mit komplett montiertem Maschinenschrank inkl. Steuerungstechnik, Druckluftkontrolle d-pac, Stromausfallerkennung
- Innenschrank mit 15 m Schlauchpaket
- Integrierte Probenahmemöglichkeit (Probenahmetopf)
- Ablaufwerte Ablaufklasse N: CSB ≤ 90 mg/l, BSB5 ≤ 20 mg/l, NH4-N ≤ 10 mg/l

Bestell-Nummer	Ein-wohner	Behälter-anzahl Stück	Nenn-volumen l	Gesamt-tiefe GT mm	Schwerstes Einzelgewicht kg	Gesamt-gewicht kg	Verdichter-typ	Verdichter-leistung W	Laufzeit h
PER_CM-AT5	5	1	3600	2400	210	428	LA80	86	14,7
PER_CM-AT6	6	1	6000	2775	350	500	LA100	100	12,9
PER_CM-AT8	8	1	6000	2775	350	500	LA120	120	11,1
PE_CM-AT12	12	2	2x 5000	2500	290	860	LA200	200	12,8
PE_CM-AT16	16	2	2x 6000	2500	310	900	LA200	200	14,3

Hinweise:

- Die o.a. Verdichterleistungen beziehen sich auf die abgegebene Leistung; zu einer möglichen Berechnung der Energiekosten muss jeweils ein Leistungsverlust berücksichtigt werden. Dieser kann mit einem Faktor 1,1 für die Verdichtertypen LA bzw. 1,7 für die Verdichtertypen DT abgeschätzt werden.
- Die Anlagen sind ausschließlich zur Behandlung von häuslichem Abwasser geeignet, Sonderbedingungen (z. B. Gaststättenabwasser, gewerbliche und industrielle Abwässer) auf Anfrage.
- Frachtpreise gelten unabgeladen, Fracht und Versetzen mit LKW-Kran auf Anfrage
- Ablaufwerte Ablaufklasse N: CSB ≤ 90 mg/l, BSB_5 ≤ 20 mg/l, NH_4-N ≤ 10 mg/l

Optionen

OKT004	Außenschrank SanoClean: Ausführung SanoClean easyline S/M in Kunststoffbehälter aus PEHD
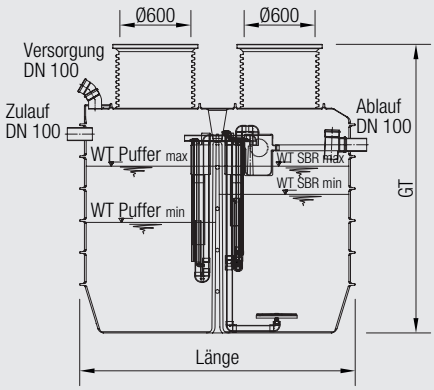
Schnitt PER 5 EW