Fettabscheider SF

NEUTRAtip NS 2-200

Probenahmeschacht

NEUTRAcheck

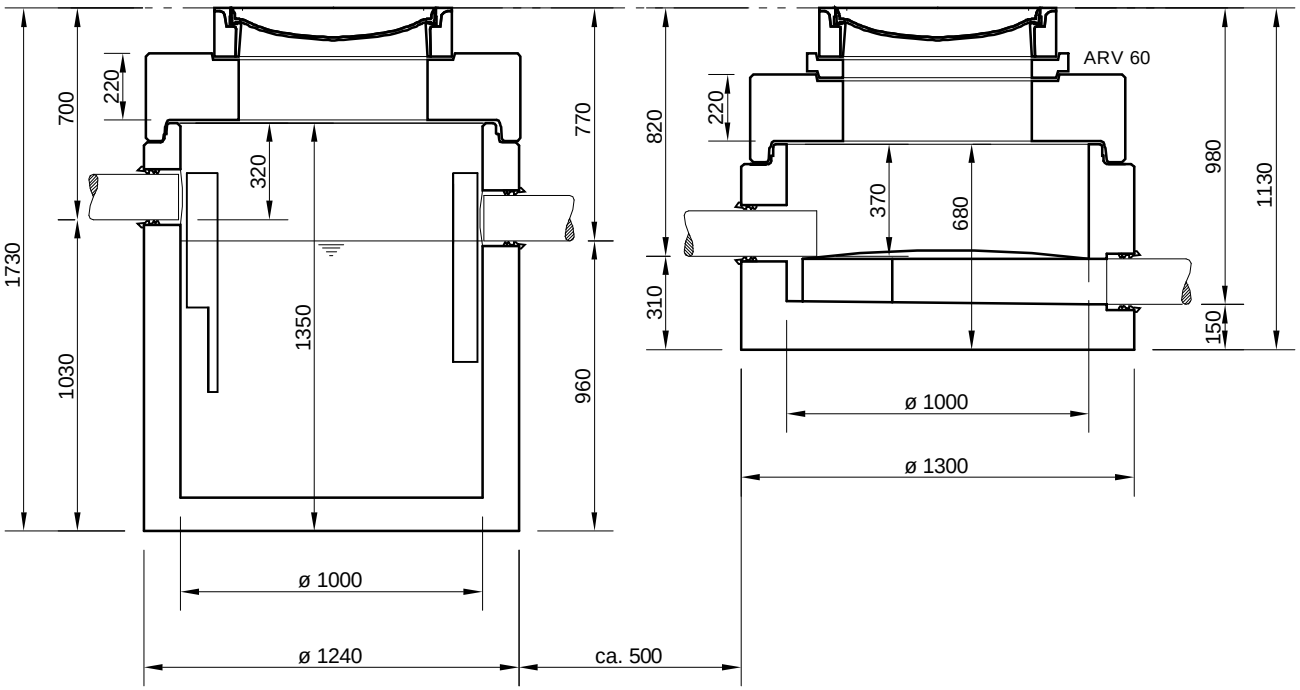


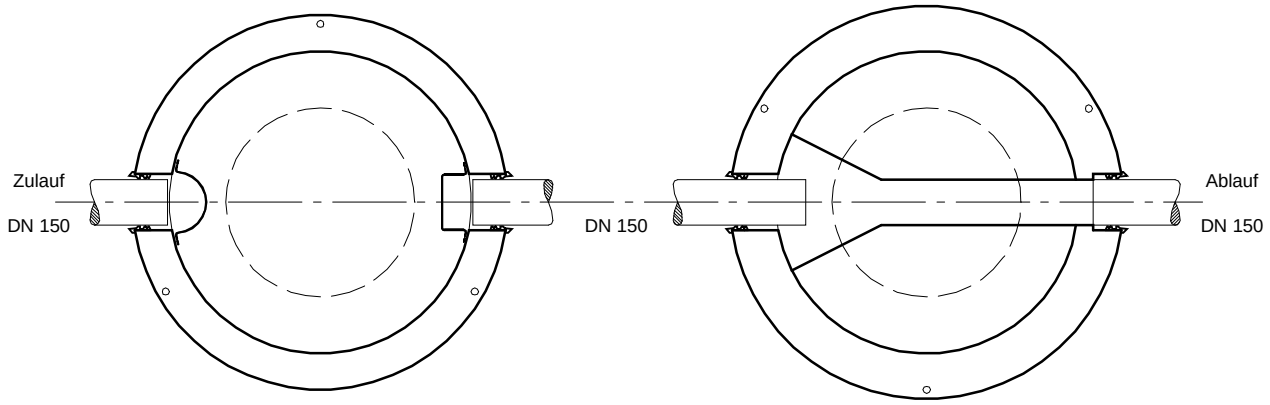


Abdeckungen: Klasse D 400

- Die Höhen der bauseitigen Mörtelfugen sind mit 10 mm angenommen,

- Toleranzen der Betonteile nach DIN 4034

Auf ausreichende Be - und Entlüftung der Abscheideranlage und der Rohrleitungen ist zu achten !


mall umweltsysteme

Hüfinger Straße 39-45 • D-78166 Donaueschingen

Telefon 0 771/8005- 0 • Telefax 0 771/8005 - 100


Änderungen vorbehalten

| Zust. | Änderung | Datum | Name |
|---|---|---|---|

| | Datum | Name |
|---|---|---|
| Bearb. | 31.10.11 | FSchoend |
| Gepr. | | |
| Sachbe. | | |
| AB - Nr. | | |
| Art.-Nr. | | |
| Werkstoff | | |

Benennung: .

Zeichnungs-Nr.: AT-S-F-10080

Maßstab: 1:25 A4

Blatt von Blatt


Für diese Technische Zeichnung behalten wir uns alle Rechte vor