Mall - Sickerschacht
mit Adsorptionsfilter
ViaFil VS 12225

Schachtabdeckung Kl. D - 400

Schnitt

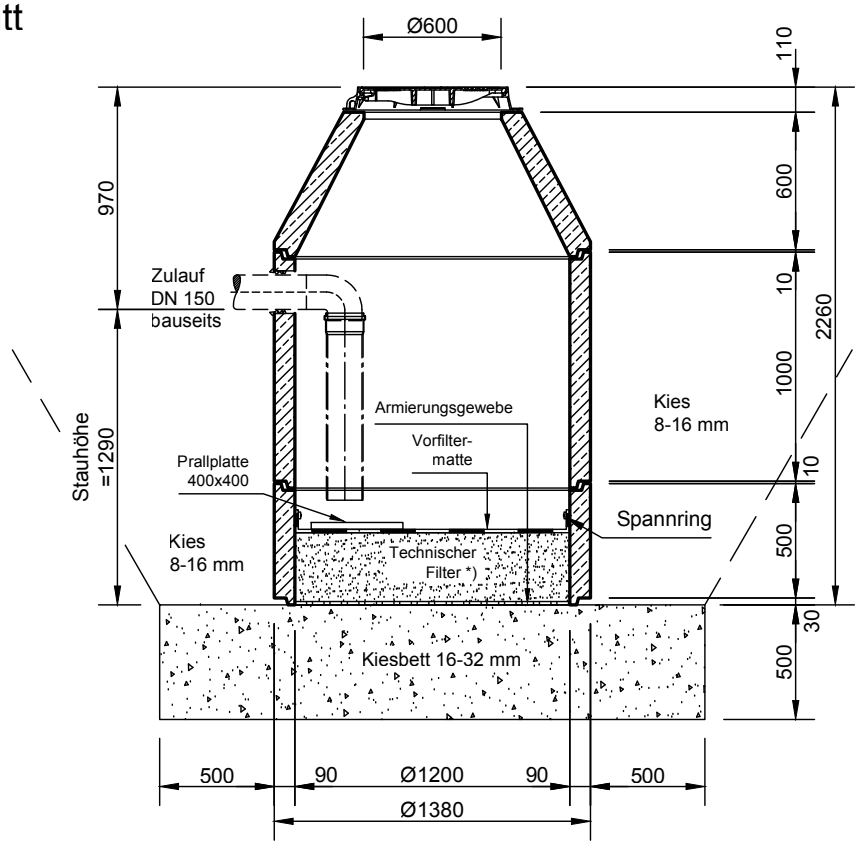

Grundriss

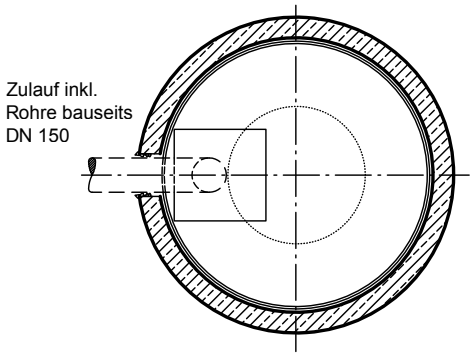

*) technischer Filter
gemäß ÖNorm B2506-3

Rev.	Beschreibung	Datum	Bearbeitet
-	Zur Ansicht	29.01.2021	CTresche
A	Technischer Filter hinzugefügt	05.05.2021	CTresche
B	Zulauf Rohr aktualisiert	06.10.2022	BLaketa

Datum	29.01.2021	Erstellt	CTresche
Ersatz für		Geprüft	
Gewicht		Sachbear.	
Werkstoff		Beleg-Nr.	
		SAP - Mat.	

Benennung: Mall-Sickerschacht, ViaFil VS 12225

Maßstab: 1:33

Format: A4

Zeichnungs-Nr.: RW-S-VS-10292 B

Blatt -

Alle Rechte und Änderungen vorbehalten

mall umweltsysteme