# Mall - Sickerschacht

mit Aktivkohlematte

ViaFil VA 25475

Schachtabdeckung Kl. D - 400

## Schnitt

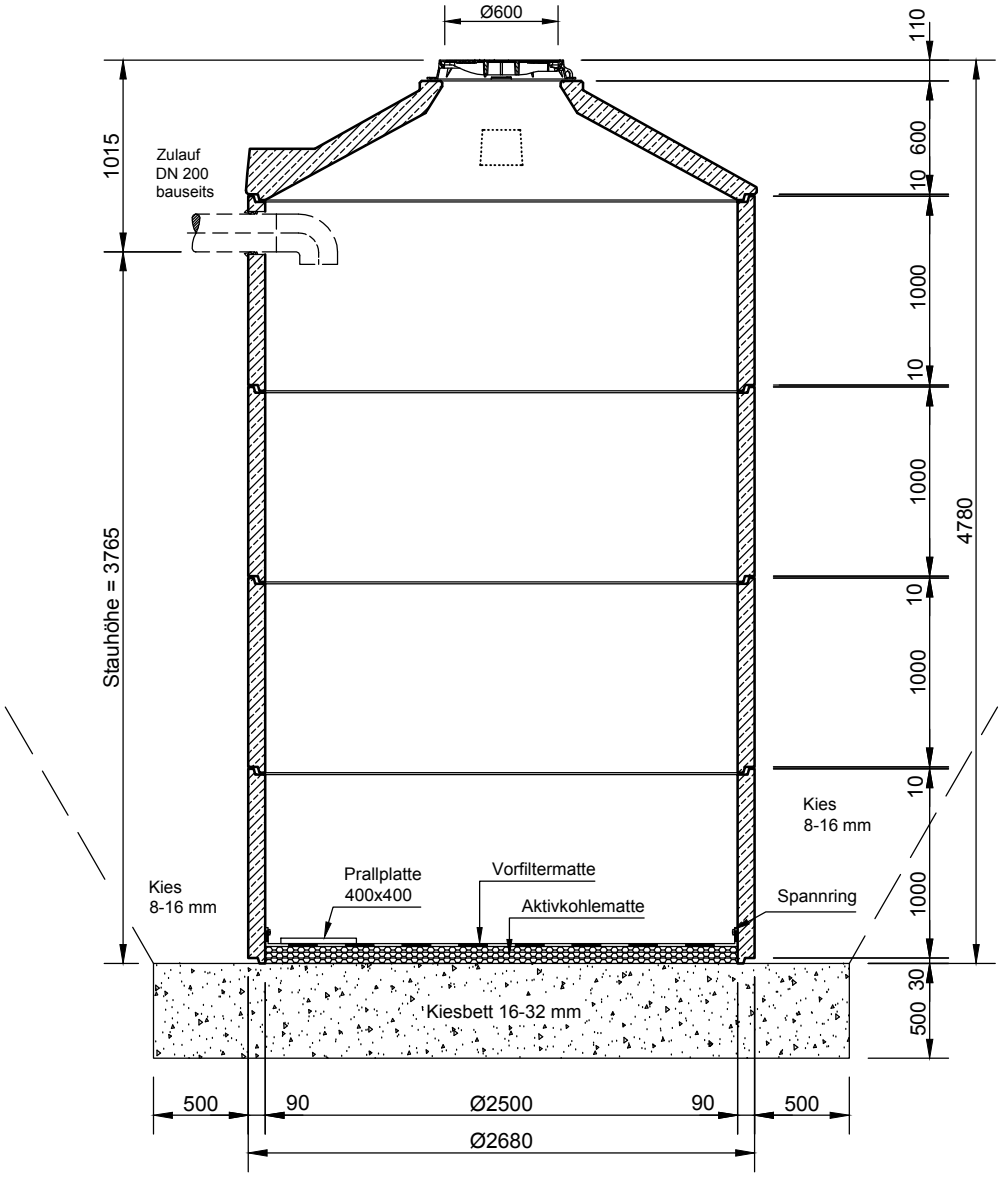


## Grundriss

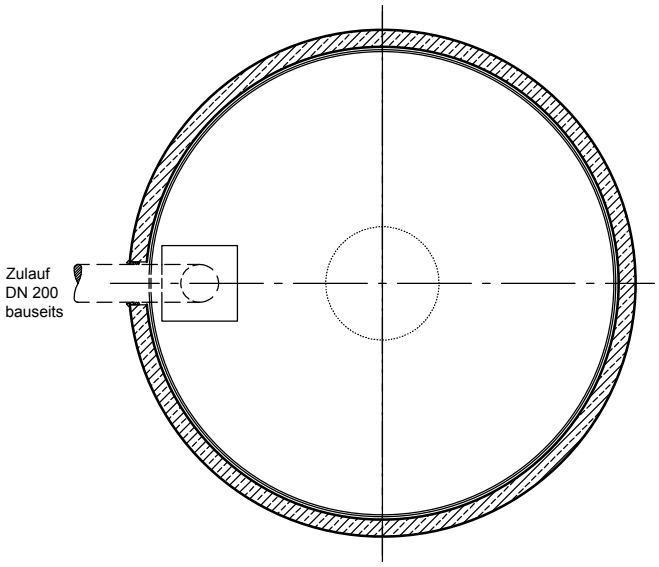


| Rev. | Beschreibung | Datum | Bearbeitet |
|---|---|---|---|
| - | Zur Ansicht | 04.02.2021 | CTresche |

Benennung: .

Mall-Sickerschacht, ViaFil VA 25475

Maßstab: 1:40

Format: A4

| | | | |
|---|---|---|---|
| Datum | 04.02.2021 | Erstellt | CTresche |
| Ersatz für | | Geprüft | |
| Gewicht | | Sachbear. | |
| Werkstoff | | Beleg-Nr. | |
| | | SAP - Mat. | |

Zeichnungs-Nr.: RW-S-VS-10324 - Blatt -

Alle Rechte und Änderungen vorbehalten

mall umweltsysteme