Mall - Sickerschacht
mit Aktivkohlematte
ViaFil VA 20425

Schachtabdeckung Kl. D - 400

Schnitt

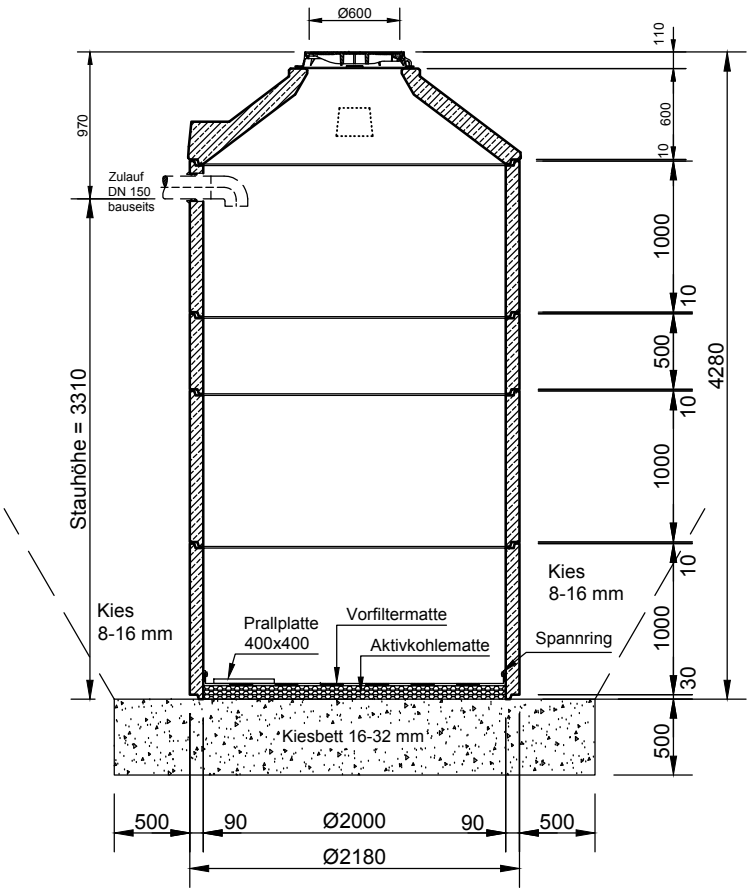

Grundriss

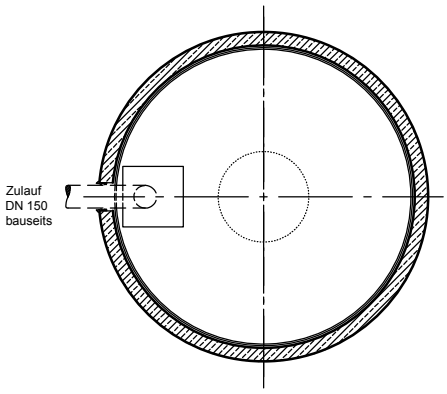

Rev.	Beschreibung	Datum	Bearbeitet
-	Zur Ansicht	28.01.2021	CTresche

Benennung: .

Mall-Sickerschacht, ViaFil VA 20425

Maßstab: 1:50

Format: A4

Datum	28.01.2021	Erstellt	CTresche
Ersatz für		Geprüft	
Gewicht		Sachbear.	
Werkstoff		Beleg-Nr.	
		SAP - Mat.	

Zeichnungs-Nr.: RW-S-VS-10279 - Blatt -

Alle Rechte und Änderungen vorbehalten

mall umweltsysteme