# Mall - Sickerschacht
## mit Aktivkohlematte
## ViaFil VA 10175

Schachtabdeckung Kl. D - 400

## Schnitt

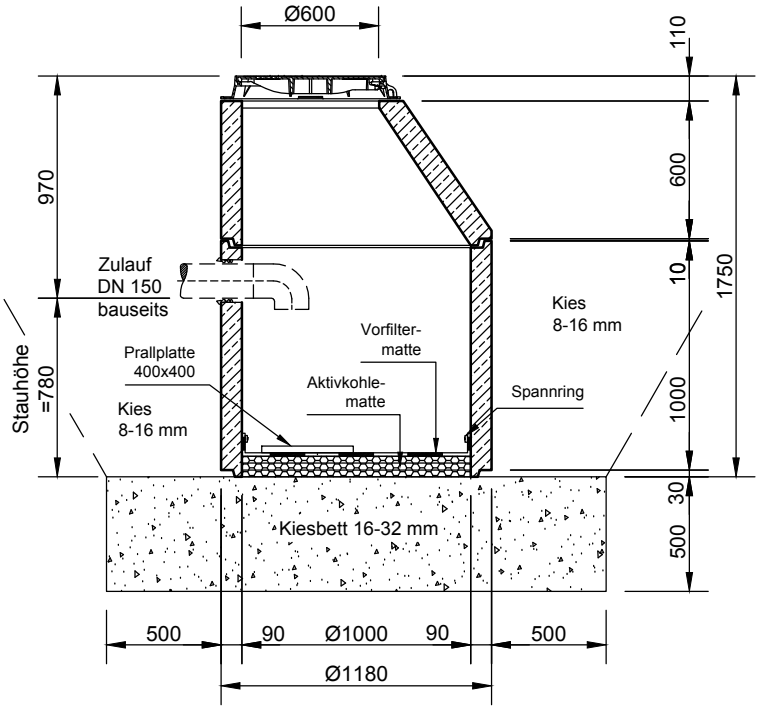


## Grundriss

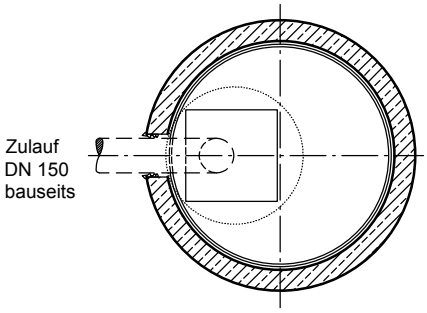


| Rev. | Beschreibung | Datum | Bearbeitet |
|---|---|---|---|
| - | Zur Ansicht | 28.01.2021 | CTresche |

Benennung: -

Mall-Sickerschacht, ViaFil VA 10175

Maßstab: 1:33

Format: A4

| | | | |
|---|---|---|---|
| Datum | 28.01.2021 | Erstellt | CTresche |
| Ersatz für | | Geprüft | |
| Gewicht | | Sachbear. | |
| Werkstoff | | Beleg-Nr. | |
| | | SAP - Mat. | |

Zeichnungs-Nr.: RW-S-VS-10263 - Blatt -

Alle Rechte und Änderungen vorbehalten

mall umweltsysteme