Mall - Sickerschacht

ViaFil V 20425

Schachtabdeckung Kl. D - 400

Schnitt

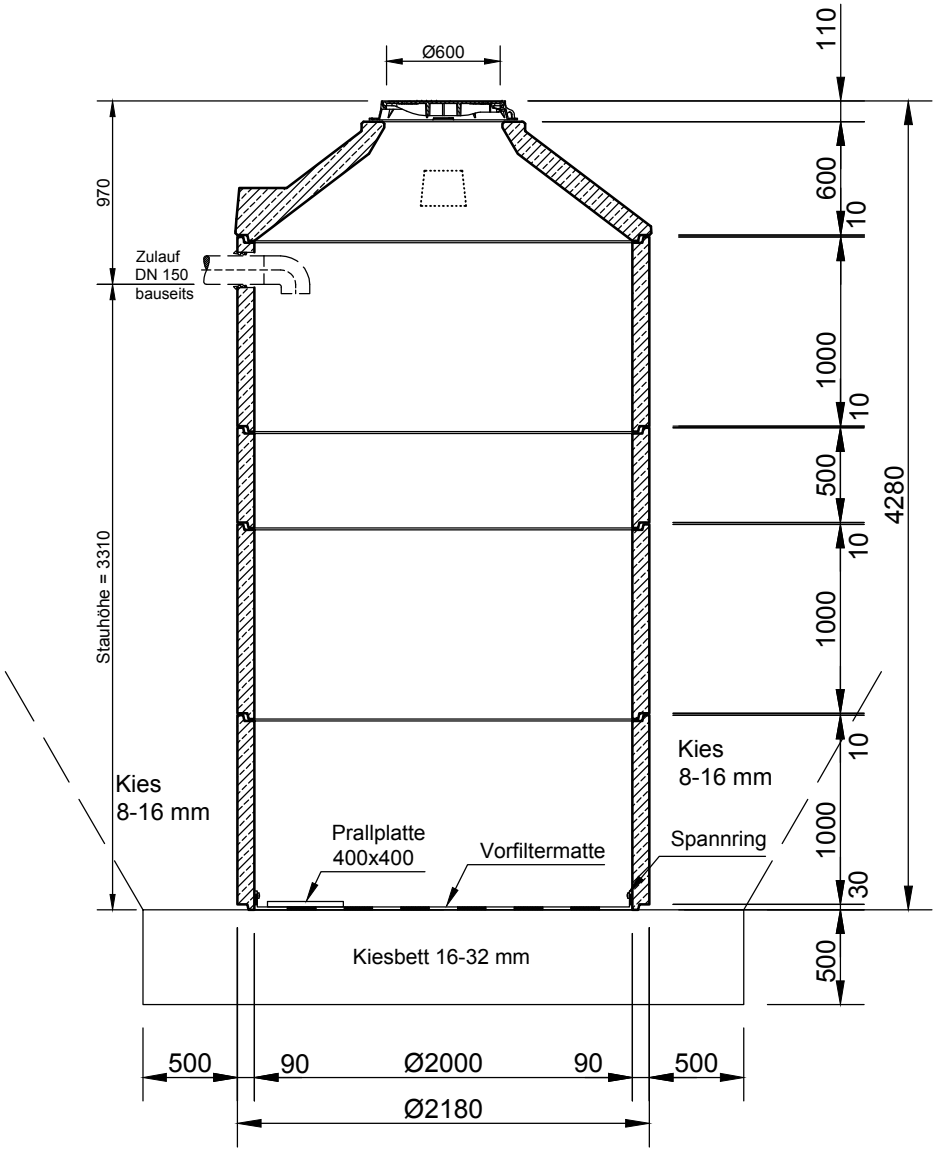

Grundriss

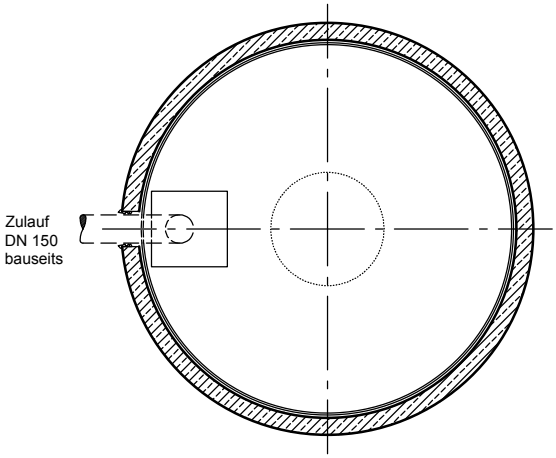

Rev.	Beschreibung	Datum	Bearbeitet
-	Zur Ansicht	26.11.2020	hzupanc

Benennung: -

Mall-Sickerschacht, ViaFil V 20425

Maßstab: 1:40

Format: A4

Datum	26.11.2020	Erstellt	HZupanc
Ersatz für		Geprüft	
Gewicht		Sachbear.	
Werkstoff		Beleg-Nr.	
		SAP - Mat.	

Zeichnungs-Nr.: RW-S-VS-10211 - Blatt -

Alle Rechte und Änderungen vorbehalten

mall umweltsysteme