mall umweltsysteme

Mall-Regenspeicher Family

- Betonbehälter in C35/45 (B45) in monolithischer Rundbauweise
- Konen und Schachtabdeckungen begehbar, Klasse A 15, freier Durchstieg Ø 600 nach DIN 1989-3
- Steckfertiger Zu- und Ablauf DN 100 sowie Öffnung für Versorgungsleitungen DN 100
- Montage Verbindungsleitung bauseits, Minimalabstand Behälter: 50 cm

Zweibehälter-Anlagen

Bestell-Nummer	Innen-Ø ID mm	Nennvolumen (DIN 1989-3) m³	Gesamttiefe GT mm	Schwerstes Einzelgewicht kg	Gesamtgewicht kg
2F 6300 [2]	2000	6,30	1750	4.000	8.000
2F 7800 [2]	2000	7,80	2000	4.320	8.790
2F 9400 [2]	2000	9,40	2250	4.730	9.610
2F 11600 [2]	2000	11,60	2600	5.290	10.730
2F 12900	2000	12,90	2800	4.370	11.390
2F 14100	2000	14,10	3000	4.690	12.030
2F 16000	2000	16,00	3300	5.180	13.010
2F 15200 [2]	2500	15,20	2300	6.750	13.650
2F 18100 [2]	2500	18,10	2600	7.350	14.850
2F 22000	2500	22,00	3000	6.100	16.450
2F 25000	2500	25,00	3300	6.700	17.650

[1] Behälter bis zu 7,5 Tonnen als schwerstes Einzelgewicht können mit dem Kranfahrzeug in die vorbereitete Baugrube abgeladen werden (abhängig von Ausladungsweite)
[2] Mit werkseitig vormontiertem Konus

Bestell-Nummer

705806	Zulaufberuhigung DN100 Höhe bis 2060 mm
705808	Zulaufberuhigung DN100 Höhe bis 2560 mm
ORW001	Schachtabdeckung PKW befahrbar (Klasse B 125)
ORW002	Schachtabdeckung LKW befahrbar (Klasse D 400)

Zubehör Überlaufsiphon mit Kleintierschutz siehe Seite 24.

Die Zu- und Ablauftiefen können durch Hinzufügen von Schachtausgleichsringen Ø 625 mm (siehe Seite 154) um max. 300 mm erhöht werden. Die Rohrdimensionen können gegen Aufpreis erhöht werden (z. B. DN 150).

Für die Montage von Mehrbehälteranlagen ist ergänzend zu den Standardunterlagen eine spezielle Einbauanleitung zu beachten (www.mall.info).

Fugendichtband

Weitere Infos finden Sie auf Seite 26.

Schnitt

Öffnung für Versorgungsleitung alternativ im 2. Behälter möglich

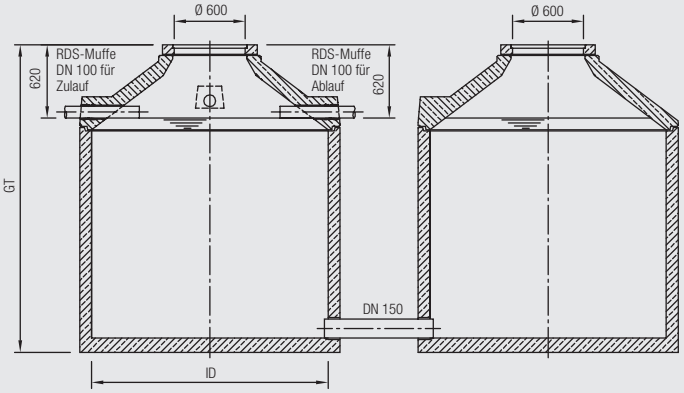

Draufsicht Behälter 1

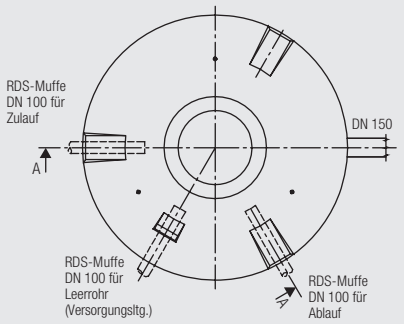

Bei Innendurchmesser Ø 3000 ist der Konus standardmäßig mit zwei rohen Aussparungen Ø 150 mm ausgeführt