Mall-Regenspeicher Family Gartenfilter

Webcode **M3006**

- Betonbehälter in C35/45 (B45) in monolithischer Rundbauweise
- Konus und Schachtabdeckung begehbar, Klasse A 15, freier Durchstieg Ø 600 nach DIN 1989-3
- Steckfertiger Zu- und Ablauf DN 100 sowie Öffnung für Versorgungsleitungen DN 100
- Gartenfilter mit Haltegriff für einfache Handhabung
- Aufhängevorrichtung im Konus aus nicht rostenden Materialien (PP, Edelstahl)
- Kein Höhenversatz
- **Max. anschließbare Dachfläche ≤ 100 m²**
- **Filterfeinheit 1,0 mm**

Bestell-Nummer	Innen-Ø ID mm	Nennvolumen (DIN 1989-3) m³	Gesamttiefe GT mm	Schwerstes Einzelgewicht kg	Gesamtgewicht kg
F GF 1100 [2]	1200	1,10	1700	2.170	2.250
F GF 1400 [2]	1200	1,40	1950	2.480	2.560
F GF 1600 [2]	1200	1,60	2200	2.800	2.880
F GF 2100 [2]	1500	2,10	1950	3.110	3.190
F GF 2600 [2]	1500	2,60	2200	3.490	3.570
F GF 3200 [2]	2000	3,20	1750	3.920	4.000
F GF 3900 [2]	2000	3,90	2000	4.320	4.400
F GF 4700 [2]	2000	4,70	2250	4.730	4.810
F GF 5800 [2]	2000	5,80	2600	5.290	5.370
F GF 6500	2000	6,50	2800	4.320	5.700
F GF 7000	2000	7,00	3000	4.650	6.020
F GF 8000	2000	8,00	3300	5.180	6.510
F GF 7600 [2]	2500	7,60	2300	6.750	6.830
F GF 9100 [2]	2500	9,10	2600	7.350	7.430
F GF 11000	2500	11,00	3000	6.050	8.230
F GF 12500	2500	12,50	3300	6.650	8.830
F GF 15000 [3]	2500	15,00	3800	6.650	9.985
F GF 17500 [3]	2500	17,50	4300	6.650	11.190

[1] Behälter bis zu 7,5 Tonnen als schwerstes Einzelgewicht können mit dem Kranfahrzeug in die vorbereitete Baugrube abgeladen werden (abhängig von Ausladungsweite)
[2] Mit werkseitig vormontiertem Konus
[3] Teilmonolithisch (inkl. Schachtring DN 2500 / H: 500 bzw. 1.000 mm – bauseits vermörteln)

Bestell-Nummer

ORW001	Schachtabdeckung PKW befahrbar (Klasse B 125)
ORW002	Schachtabdeckung LKW befahrbar (Klasse D 400)

Zubehör Überlaufsiphon mit Kleintierschutz siehe Seite 24

Die Zu- und Ablauftiefen können durch Hinzufügen von Schachtausgleichsringen Ø 625 mm (siehe Seite 154) um max. 300 mm erhöht werden.
Technische Änderungen vorbehalten.

Fugendichtband

Weitere Infos finden Sie auf Seite 26.

Schnitt

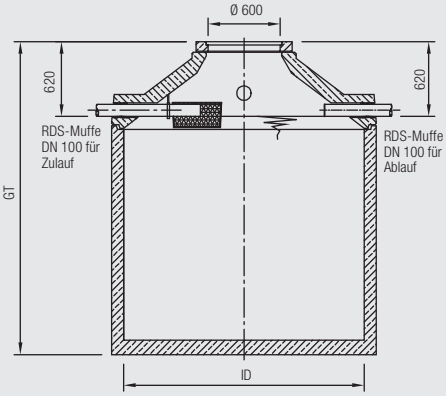
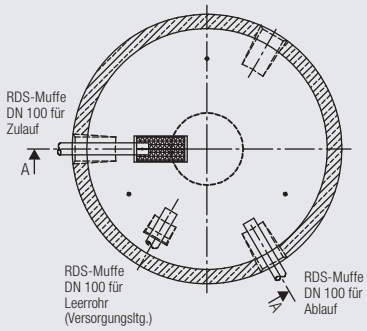
Draufsicht