Mall-Filterschacht FS

Animation Spaltsiebfilter

Webcode M3080

- Stahlbeton-Rundbehälter aus C35/45 (B45) in monolithischer Rundbauweise mit integriertem Filterelement Typ A nach DIN 1989-2
- Abdeckplatte oder Konus
- Schachtabdeckung(en) befahrbar Klasse B 125, optional Klasse D 400
- Zu- und Ablaufgarnitur mit integrierter Notentlastung, separater Notüberlauf optional (Bögen und T-Stück: PVC)
- Spaltsieb-Filterelemente aus Edelstahl, Filteraufnahme aus PE
- Filterfeinheit 0,6 mm, Typ A nach DIN 1989-2

Bestell-Nummer	Innen-Ø ID	Durchfluss-menge	anschließb. Dachfläche [1]	Zu- und Ablauf DN	Zulauftiefe (Standard) ZT	Ablauftiefe (Standard) AT	Gesamttiefe GT	Max. Einzelgewicht	Gesamt-gewicht
	mm	l/s	m²		mm	mm	mm	kg	kg
Standard-Ausführung mit Konus									
FS 15	1000	13,5	500	150	1085	1235	1995	1.590	2.110
FS 20	1200	20	750	200	1085	1285	2245	2.260	2.900
FS 30	1200	30	1250	200	1085	1285	2495	2.570	3.210
FS 45	1500	45	1750	250	1085	1335	2245	2.880	3.590
FS 65	1500	65	2500	250	1085	1335	2595	3.410	4.120
Ausführung mit Abdeckplatte SLW 60 / EC 2									
FS 85 [2]	2000	85	3000	300	1125	1425	2635	5.830	7.920
FS 110 [2]	2000	110	4000	300	1025	1325	2935	6.610	8.710
FS 130 [2] [3]	2500	130	5000	400	1225	1625	3335	9.510	12.690
FS 220 [3]	3000	220	7500	400	1245	1645	3165	11.610	17.410
FS 270 [3]	3000	270	10000	400	1245	1645	3415	12.690	18.160

Bestell-Nummer

ORW026 PE Deckel Durchmesser 305 mm mit Verschraubung und Deckelhaken als Überflutungsschutz, nachrüstbar
ORW027 PE-Deckel Durchmesser 550 mm mit Verschraubung und Deckelhaken als Überflutungsschutz, nachrüstbar
ORW028 Option Kleintierschutz für Ablaufgarnitur DN 100
ORW029 Option Einbausatz Reto Rückstauschutz DN 100
ORW030 Option Einbausatz Reto Rückstauschutz DN 150

[1] Bemessungsregenspende: 300 l/s x ha bei Berücksichtigung Abflussfaktor < 1, z. B. 0,85
[2] FS 85 – FS 130 alternativ mit Konus lieferbar
[3] Für Typ FS 130, 220 und 270 ist bauseits ein geeignetes Entladegerät bereitzustellen.

- Zu- und Ablauftiefen Konusausführung können durch Schachtausgleichsringe Ø 625 mm (siehe Seite 154) um max. 300 mm erhöht werden.
- Die Besteigbarkeit und Wartungsmöglichkeit ist zu beachten; gegebenenfalls zusätzliche oder größere Öffnungen vorsehen.
- Bei Ausführung mit Abdeckplatte sind beliebige Zu- und Ablauftiefen möglich.

Ergänzungs-Set Pumpenkit für Ausführung mit Abdeckplatte (Option – keine Nachrüstung!) – nur möglich mit Abdeckplatte

Pumpe und Steuerung zur regelmäßigen Entsorgung des Schlammfanginhaltes. Einstufige, voll überflutbare Tauchmotorpumpe, als Blockaggregat, zur Vertikalaufstellung. Leerrohr zwischen Steuerung und Schacht bauseits, max. Länge = 10 m
Für Pumpenkit sollte zusätzliche Öffnung in Abdeckplatte vorgesehen werden. Konfiguration mit Konus nicht möglich.

- Intervall SW-Entsorgung voreingestellt: monatlich
- Motorleistung 1,0 kW (Ama-Porter 500, 230 V)
- Haltestange zur Entnahme, 2600 – 3300 mm
- Schlauchleitung innerhalb des Beckens
- Klemmverschraubung zum Anschluss an die bauseitige Druckleitung
- Steuerung Innenmontage siehe Seite 54
- Kabeldurchführung für Leerrohr

Pumpenkit Filterschacht

Bestell-Nummer	Motorleistung	Laufzeit / Monat
ORW014	1,0 kW	1 h

Schnitt mit Abdeckplatte und Pumpenkit

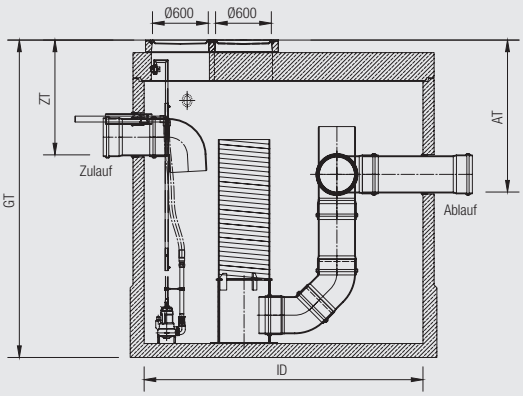
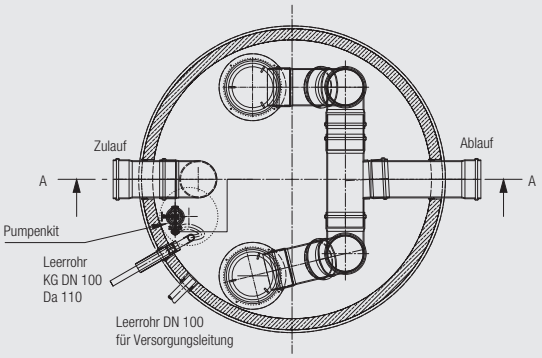
Grundriss mit Pumpenkit