Mall-Metalldachfilter Tecto MVS

Bauartzulassung LfU-BY-41f-2020 / 1.0.0

- Stahlbeton-Schachtteile aus C35/45 (B45) in Rundbauweise
- Zentrische Konusöffnung 625 mm
- Zwischenplatte mit Filterkorb Typ A DIN 1989-2, Verrieselung, PE-HD bzw. Edelstahl
- Filtergranulat (Big Pack) zum bauseitigen Einbau
- Verbundgeotextil als Kolmationsschutz, Filtervlies GRK3 für Baugrubensohle
- Schachtabdeckung, Klasse A, höhere Lastklassen auf Anfrage
- Optional: Niveauwächter Typ S, siehe unten, inkl. zusätzlicher Bohrung für Leerrohr

Bestell-Nummer	Innen-Ø ID mm	Anschließb. Dachfläche [1] m²	Zu- und Ablauf [2] DN	Zulauftiefe (Standard) ZT mm	Gesamttiefe GT mm	Schwerstes Einzelgewicht kg	Gesamtgewicht kg
Tecto MVS 70	1000	70	100	1090	3380	1.000	3.750
Tecto MVS 100	1200	100	100	1090	3380	1.000	4.350
Tecto MVS 160	1500	160	100	1090	3380	1.110	5.190
Tecto MVS 290	2000	290	150	1090	3380	1.960	9.410
Tecto MVS 450	2500	450	150	1090	3380	2.420	13.980
Tecto MVS 640	3000	640	200	1090	3380	2.850	17.280

[1] Separater Nachweis für Ableitung in Versickerung: erfahrungsgemäß abhängig vom Durchlässigkeitsbeiwert; bei Einleitung in die Kanalisation sind ggf. höhere Metallkonzentrationen bzw. Dachflächen mit Bypasslösungen mit abweichenden Anlagen möglich.
[2] Wahl der Standard-Nenndurchmesser vermeidet hydraulische Überlastungen – Abweichungen auf Anfrage möglich.

Hinweis:
Die Anlage ist für die Adsorption von Kupfer und Zink ausdrücklich zugelassen. Da diese Metalle nicht chemisch umgewandelt, sondern nur ausgelagert werden können, ist ein regelmäßiger Austausch der Filtermaterialien erforderlich.

Es kann von einem einjährigen Inspektionsintervall ausgegangen werden, die Standzeit beträgt laut Zulassung 25 Jahre.

Gründung auf 25 cm Kiessand bauseits. Für die Gewährleistung der Filterstabilität unterhalb des Granulats ist ein Geotextil erforderlich (im Lieferumfang enthalten).

Die Anlage ist aufgrund von Ergebnissen des Forschungsvorhabens Technische Universität München konzipiert.
Es wurde demnach eine Reinigungsleistung > 97 % bezogen auf die Metallfracht bzw. eine Ablaufkonzentration von unter 50 myg Kupfer / Liter im Jahresmittel nachgewiesen, Anwendung für Zink ist in der Zulassung enthalten.

Optional:
Füllstandsüberwachung Typ S bestehend aus:
- Steuerplatine mit Trafonetzteil und Gehäuse für Kellermontage, 230 V
- 9 V Blockbatterie für akustischen Alarm, 10 m Kabellänge
- Montagezubehör

Bestell-Nummer	Bezeichnung
611440	Füllstandsüberwachung Typ S

Webcode **M3380**

Schnitt

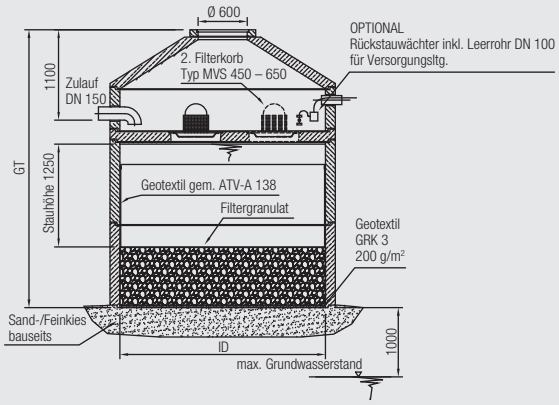
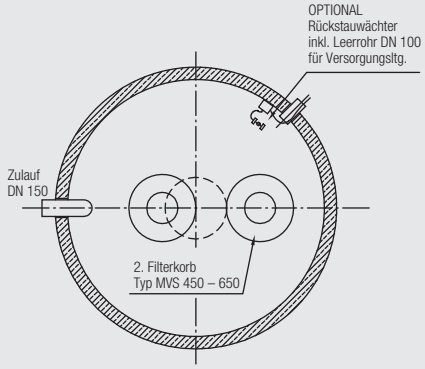
Draufsicht