mall umweltsysteme

Mall-Kompaktpumpstation LevaFlow

Webcode **M6022**

für Abwasser ohne Fäkalienanteil (Grauwasser) sowie Drainage-, Regen- und Abwasser aus Abscheideranlagen

- Ex-geschützte Tauchmotorpumpe als überflutbares Blockaggregat in Nassaufstellung mit Gerätekategorie 2G (Kategorie gemäß Definition in ATEX-Richtlinie 94/9/EG)
- Rohrleitung aus Edelstahl / Stahlguss komplett im Schacht vormontiert (inklusive Absperrschieber und Rückflussverhinderer)
- Inklusive Spülanschluss mit Storz Kupplung C
- Druckrohrleitung endet ca. 200 mm außerhalb des Pumpwerks mit Edelstahl Norm-Flansch.
- Mall-Standard-Schalt- und Steueranlage mit einfacher Bedienung für den automatischen Pumpbetrieb inkl. Display zur Anzeige des Füllstands und von Fehlermeldungen, integrierter akustischer Alarm, potentialfreier Hochwasseralarm, freie Einstellmöglichkeit der Schaltpunkte, Betriebsstundenzähler, Amperemeter, Möglichkeit der Anbindung an Leitsystem über digitale und analoge Ein- / Ausgänge, Sonderfunktionen wie automatischer Pumpenwechsel, variabler Staffelanlauf oder Urlaubsbetrieb; ebenfalls ist der manuelle Betrieb über die Steuerung möglich (in den Ausführungen LevaFlow-E 25 EX* und LevaFlow-D 25 EX* ist die Steuerung LevaSmart mit 7“-TFT-Touchpanel enthalten).
- Niveaumessung für die Steuerung mit Ex-geschützter hydrostatischer Pegelsonde (4 – 20 mA) mit Gerätekategorie 1G (Kategorie gemäß Definition in ATEX-Richtlinie 94/9/EG)
- Standardmäßig mit Abdeckplatte und Abdeckung Kl. D 400 geliefert
- Muffenausbildung gemäß DIN 4034-1
- Bitte beachten: Zur Führung des Abwassers über die Rückstauebene ist zusätzlich eine Mall-Rückstauschleife LevaStop erforderlich. Siehe Seite 137.
- Schachtleiter in Edelstahlausführung mit Einstiegshilfe (versenkbar)

Bestell-Nummer	Innen-Ø d mm	DN Druck-abgang	Nenngröße	Anzahl Pumpen Stück	Art der Pumpe	Gesamttiefe mm	Schwerstes Einzelgewicht kg	Gesamt-gewicht kg
Einzelpumpwerk								
LevaFlow-E 10 EX	1500	80	10	1	Kanalradpumpe	3070	6.870	8.040
LevaFlow-E 15 EX	1500	100	15	1	Kanalradpumpe	3070	6.880	8.040
LevaFlow-E 20 EX	1500	100	20	1	Freistromradpumpe	3070	6.930	8.060
LevaFlow-E 25 EX*	1500	150	25	1	Freistromradpumpe	3070	6.940	8.070
Doppelpumpwerk								
LevaFlow-D 10 EX	1500	80	10	2	Kanalradpumpe	3070	7.020	8.620
LevaFlow-D 15 EX	1500	100	15	2	Kanalradpumpe	3070	7.030	8.630
LevaFlow-D 20 EX	1500	100	20	2	Freistromradpumpe	3070	7.120	8.720
LevaFlow-D 25 EX*	1500	150	25	2	Freistromradpumpe	3070	7.130	8.730

Hinweis

Die Auslegung dieser Pumpstationen basiert auf typischen Anwendungsfällen aus der Praxis (H_{man} ca. 7m bei angegebener Nenngröße/-leistung).
Um eine optimale Pumpenauswahl zu gewährleisten, wird eine objektbezogene Auslegung grundsätzlich empfohlen.

Optionen

417175	Netzunabhängige Alarmeinrichtung mit optischem und akustischem Alarmsignal
417240	GSM-Modem zur Übersendung von Alarmmeldungen auf ein Mobiltelefon (SIM-Karte bauseits) und Sperrung der Pumpstation per Mobiltelefon
419225	Mini GSM-Modem (HxBxT 40x65x110) – Micro SIM bauseits
OPA900	Freiluftschrank mit Alarmleuchte zur Aufnahme der Schalt- und Steueranlage PS1 / PS2 LCD bis 4 kW (Schaltanlage bereits verbaut)
OPA921	Freiluftschrank mit Alarmleuchte zur Aufnahme der LevaSmart bis 15 kW
-	Abdeckung in Klasse A 15 / B 125 / F 900
-	Fallschutzeinrichtung
-	Ausführung Steuerung mit 7“-TFT-Touch-Panel
-	Projektspezifische Fernwirktechnik

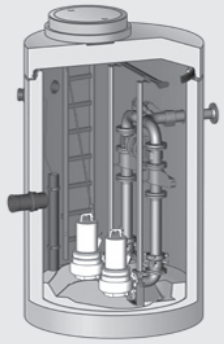

Schnitt

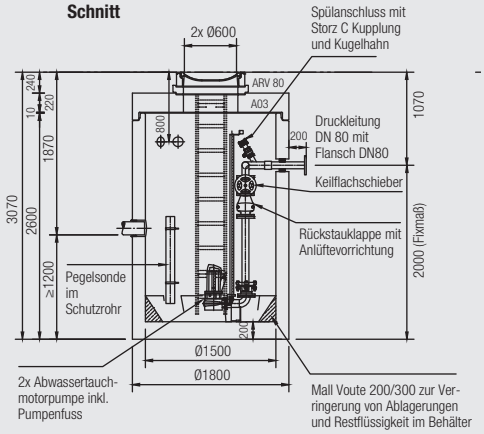
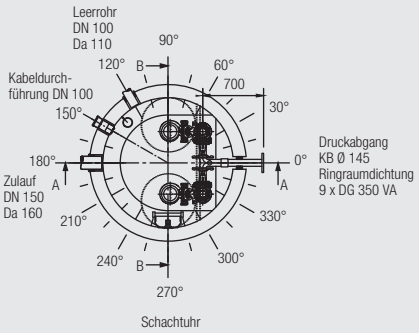
Draufsicht