Mall-Pelletspeicher ThermoPel mit Maulwurf 2500

für Grünflächen bzw. befahrbare Flächen

- Stahlbetonbehälter C35/45 (B45) in monolithischer Rundbauweise
- Verschraubbarer Spezialkonus inkl. Elastomerdichtung, Verschraubungsmaterialien und integrierter Entwässerung, PKW / LKW 12
- Integriertes Entnahmesystem „Maulwurf“ mit Aufhängevorrichtung kompatibel für alle führenden Kesselhersteller
  – Abstimmung mit Hersteller vor Auslieferung erforderlich (Freigabeliste beachten)
- Wanddurchführung DN 200 mit Dichtung (Leerrohr für Saug-, Rückluftschlauch und Stromversorgung) im Konus
- Behältereinstieg und integrierte Anschlussstutzen (A-Kupplungen für Befüllung/Absaugung)
- Einstieg: gewölbter Stahldeckel, verzinkt mit Handgriff, begehbar, aufklappbar, abschließbar, 2 Stück
- Befahrbare Ausführung mit flachen Schachtabdeckungen optional
- Rohreinführung im Konus DN 100 für bauseitige Montage einer Lüftungsleitung nach VDI 3464
- Der Einbau eines Komfortmoduls erhöht die Versorgungssicherheit

Maulwurf zum Anschluss an Pelletkessel mit Saugturbine

- Maulwurf MW 2500, geeignet für Kessel-Nennleistungen bis ca. 25 kW gem. VDI 3464
- Ansaug- und Rückführschlauch zwischen Pelletspeicher und Kessel mit 20 m Länge
- Ansaugschlauch im Pelletspeicher mit ca. 5 m Länge

Bestell-Nummer	Innen-Ø mm	Nutzvolumen[1] m³	Pelletsfüllgewicht[2] kg	Heizöläquivalent l	Gesamttiefe GT mm	Schwerstes Einzelgewicht kg	Gesamtgewicht kg
Pel 7500	2500	7,50	4.800	2.400	2645	7.220	7.440
Pel 9000	2500	9,00	5.800	2.900	2945	7.840	8.050
Pel 11000	2500	11,00	7.100	3.550	3345	6.170	8.860
Pel 12000[3]	2500	12,00	7.800	3.900	3645	6.790	9.460

[1] Schüttwinkel zur Horizontalen 30° – entspricht üblichen Befüllbedingungen
[2] Bei Schüttgewicht von 650 kg/m³
[3] Im Pel 12000 ist ein Komfortmodul bereits integriert.

Bestell-Nummer	
ONE001	Schachtabdeckung Klasse B, befahrbar – tagwasserdicht, verschraubbar (es werden 2 Stück benötigt)
605300	Mall-Sickerbox für Anschluss der Konusentwässerung
704825	Komfortmodul – automatische Hebevorrichtung
417361	Lüftungsrohr 1000 mm, inkl. schlagregensicherer Haube, DN 100 gemäß VDI 3464, PE schwarz
418417	Hochziehstange mit Haken, 3,60 m
900644	Inbetriebnahme für Mall-Pelletspeicher mit MW 2500
901182	Einweisung MW 2500
900650	Wartung RecaCheck ThermoPel mit MW 2500

Weitere Einzelheiten zu den Abdeckungen und Inbetriebnahme siehe Seite 125

Hinweise

- Das Nutzvolumen berücksichtigt bereits Toträume im Kopfbereich des Behälters, Auslegung gemäß VDI 3464.
- Auf einen sachgemäßen Anschluss der Konusentwässerung im Arbeitsraum (nichtbindiges Material!) ist zu achten, z. B. Mall-Sickerbox.
- Der Bemessungsgrundwasserstand darf nicht oberhalb der Fuge zwischen Behälter und Schachtkonus liegen; ca. 1,20 m ab Geländeoberkante; bei vorhandenem Grundwasser wegen Auftriebsicherheit mit Hersteller Kontakt aufnehmen!
- Beim Einbau ist bauseits eine Hilfskraft zu stellen.
- Die Leerrohre DN 200 zwischen Pelletspeicher und Heizungsraum (DN 200) bzw. Lüftung (DN 100) sind bauseits zu verlegen, Gefälle zum Gebäude.
- Betrieb im frei aufgestellten Zustand nicht vorgesehen
- Leitungslänge max. 10 m von Außenkante Speicher bis Pelletkessel
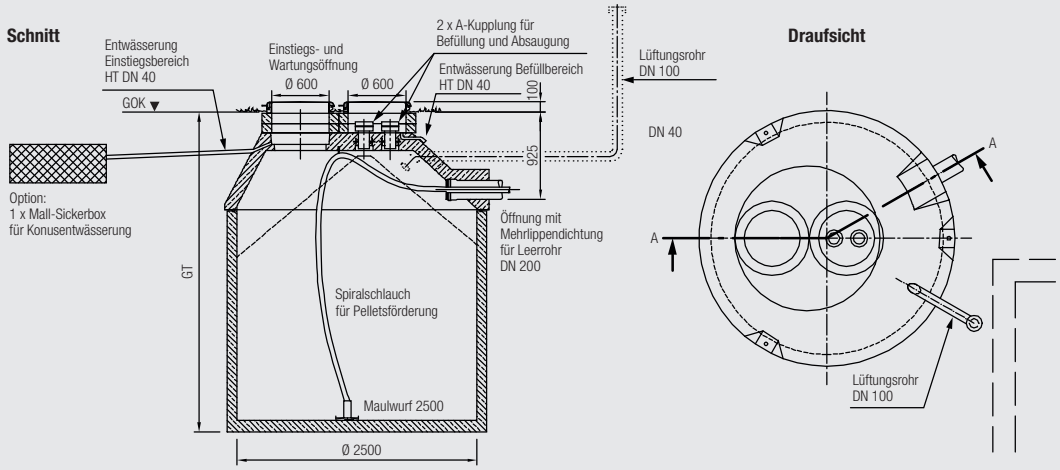
Webcode **M5110**