mall umweltsysteme

Mall-Kleinkläranlage SanoClean M classicline nach ÖNORM B 2502-1

Zur Einhaltung der Ablaufwerte Nitrifikation

- Stahlbetonbehälter Typ Comfort/Neutra aus C35/45 (Ø 2000 / 2500 mm)
- Verschraubter Konus einschl. Elastomerdichtung, Verschraubungsmaterial
- Mit eingebauter Durchführung für die Versorgungsleitungen
- Schachtabdeckung begehbar, Klasse A 15
- SanoClean-SBR-Modul mit komplett montiertem Maschinenschrank inkl. Steuerungstechnik, Druckluftkontrolle d-pac, Stromausfallerkennung
- Innenschrank mit 15 m Schlauchpaket bis 25 EW
- Betonschrank zur Außenaufstellung mit 15 m Schlauchpaket bei DT 4.25
- Integrierte Probenahmemöglichkeit (Probenahmetopf)

Bestell-Nummer	Ein-wohner	Behälter-anzahl Stück	DN m	Gesamt-tiefe GT mm	Schwerstes Einzelgewicht kg	Gesamt-gewicht kg	Verdichter-typ	Verdichter-leistung W	Laufzeit h
CM-AT05-H20	5	1	2	2600	4.740	6.160	LA80	86	14,7
CM-AT06-H20	6	1	2	2600	4.740	6.160	LA100	100	12,9
CM-AT08-H20	8	1	2	3000	5.550	6.970	LA120	120	11,1
CM-AT08-H25	8	1	2,5	2300	5.420	7.490	LA120	120	14,5
CM-AT12-H25	12	1	2,5	3000	7.170	9.240	LA120	120	14,6
CM-AT16-H25	16	1	2,5	3700	10.710	12.670	LA200	200	11,2
CM-AT16-K20	16	2	2	3000	4.690	12.132	LA200	200	13,0
CM-AT20-K20	20	2	2	3700	5.820	14.392	LA200	200	13,0
CM-AT20-K25	20	2	2,5	3000	6.090	16.232	LA200	200	16,0
CM-AT25-K25	25	2	2,5	3300	6.690	17.432	LA200	200	16,0
CM-AT30-K25	30	2	2,5	3500	7.090	18.562	DT4.25	700	12,0
CM-AT40-H25K25	40	3	2,5	3300	9.520	32.121	DT4.25	700	13,0
CM-AT50-H25K25	50	3	2,5	3700	10.700	35.261	DT4.25	700	14,0
CM-AT40-OV	40	1	2,48 x 6,00	3520	18.370	26.250	DT4.25	700	13,0
CM-AT50-OV	50	1	2,48 x 7,00	3520	20.870	29.770	DT4.25	700	15,0

Hinweise:

- Die o.a. Verdichterleistungen beziehen sich auf die abgegebene Leistung; zu einer möglichen Berechnung der Energiekosten muss jeweils ein Leistungsverlust berücksichtigt werden. Dieser kann mit einem Faktor 1,1 für die Verdichtertypen LA bzw. 1,7 für die Verdichtertypen DT abgeschätzt werden.
- Die Anlagen sind ausschließlich zur Behandlung von häuslichem Abwasser geeignet, Sonderbedingungen (z. B. Gaststättenabwasser, gewerbliche und industrielle Abwässer) auf Anfrage.
- Ablaufwerte Ablaufklasse N: CSB ≤ 90 mg/l, BSB_5 ≤ 20 mg/l, NH_4-N ≤ 10 mg/l

Optionen
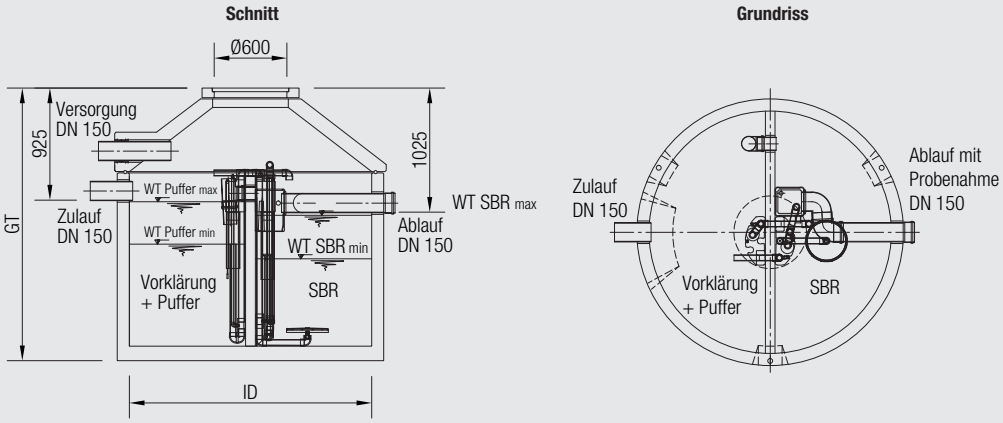
OKT001	Option Aufpreis Abdeckung Klasse B
OKT002	Option Aufpreis Abdeckung Klasse D