mall umweltsysteme

Kleinkläranlage in Behälterbauweise nach DIN EN 12566-1 und nationaler Restnorm DIN 4261-1, Stand 10/2012

Ohne Abwasserbelüftung

- Fugenloser Stahlbetonbehälter mit eingebauten Trennwänden C35/45 (B45)
- Konus und Schachtabdeckung begehbar, Klasse A 15
- Steckfertige Dichtelemente zum Anschluss KG-Rohr DN 150 mit Tauchrohrgarnitur

Bestell-Nummer Zu-/Ablauf 180°	Inhalt m³	Gesamttiefe GT mm	Schwerstes Einzelgewicht kg	Gesamtgewicht kg
Dreikammergruben				
Ø 2000 mm innen / 2200 mm außen				
3K 3400 [1]	3,40	2400	5.840	5.915
3K 4300 [1]	4,30	2600	6.280	6.355
3K 4900	4,90	2800	5.470	6.795
3K 5500	5,50	3000	5.910	7.235
3K 6400	6,40	3300	6.570	7.895
Ø 2500 mm innen / 2700 mm außen				
3K 6900	6,90	2600	6.560	8.665
3K 7800	7,80	2800	7.110	9.210
3K 9100	9,10	3100	9.450	11.590
3K 12000	12,00	3700	11.380	13.520
Vierkammergruben				
Ø 2000 mm innen / 2200 mm außen				
4K 8600 [1]	8,60	2600	6.280	11.680
4K 9800	9,80	2800	5.470	12.440
4K 11000	11,00	3000	5.910	13.210
4K 12700	12,70	3300	6.570	14.350
Ø 2500 mm innen / 2700 mm außen				
4K 13700	13,70	2600	8.460	16.040
4K 15500	15,50	2800	7.110	16.980
4K 18300	18,30	3100	9.450	19.960
4K 20100	20,10	3300	10.100	21.000

[1] Mit werkseitig vormontiertem Konus

Hinweise:

- Die angegebenen Gewichte geben die Maximalgewichte an und können je nach Fertigungsstandort abweichen. Bitte fragen Sie die genauen Einzelgewichte direkt bei uns an.
- Auftriebssicherung auf Anfrage
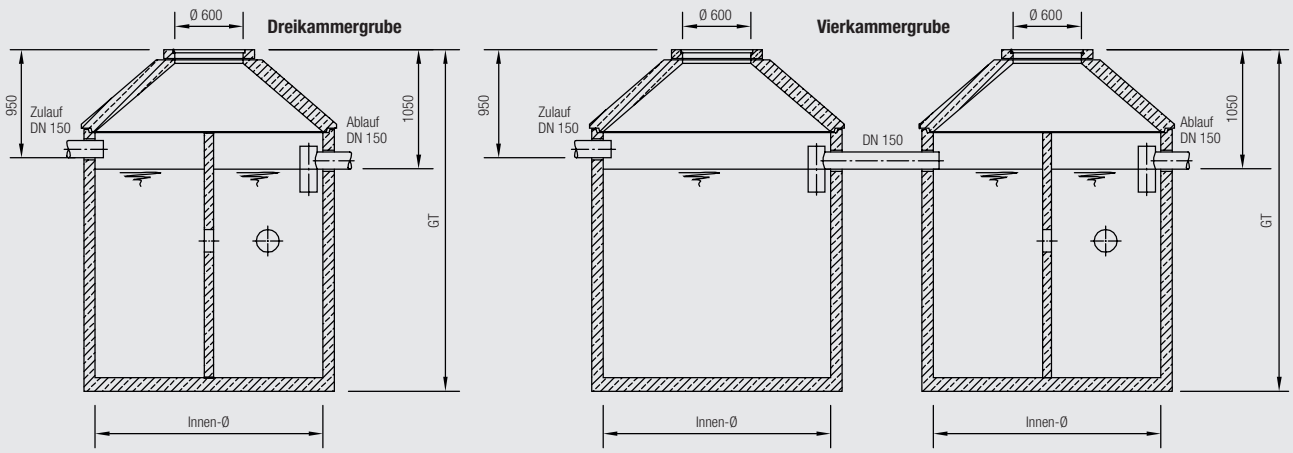
Webcode **M4540**