B5102

GEPRÜFT

Verkehrsflächensicherungsschacht NeutraRain

Leichtflüssigkeitsabscheider nach ÖNORM B 5102 mit selbsttätigem Abschluss und Zuflussmengenbegrenzung

Bestell-Nummer	Nenngröße NG	Schlammfanginhalt Vs l	Innen-Ø d mm	Gesamttiefe H mm	Zulauftiefe T_{min} mm	Höhe h mm	Nennweite DN	Ölspeichermenge V_{LF} l	Schwerstes Einzelteil kg	Gesamtgewicht kg
Rain 15-3000	15	3.000	2.000	3.245	1.205	2.040	200	902	6.010	9.100
Rain 20-3000	20	3.000	2.500	3.115	1.375	1.740	200	1.421	7.060	10.900
Rain 30-3000	30	3.000	2.500	3.115	1.425	1.690	250	1.410	7.070	10.900
Rain 40-4000	40	4.000	2.500	3.145	1.295	1.850	300	1.359	8.600	13.100
Rain 50-5000	50	5.000	3.000	3.045	1.335	1.710	300	1.983	10.200	16.400
Rain 65-6500	65	6.500	3.000	3.295	1.335	1.960	300	1.983	11.230	15.800
Rain 80-8000	80	8.000	2.240×6.600	3.395	1.345	2.050	400	4.046	20.800	28.600
Rain 100-10000	100	10.000	2.240×7.600	3.395	1.345	2.050	400	4.705	23.330	34.600

- In güteüberwachter Fertigbauweise aus wasserundurchlässigem und fugenlosem Stahlbeton C35/45 nach DIN 4281
- Für den gelenkigen Rohranschluss sind werkseitig beständige, zu Kunststoffrohren (z. B. PE-HD, PP) passende Dichtelemente eingebaut.
- Die selbsttätige Verschlusseinrichtung ist – wenn nicht anders gefordert – für eine Dichte von 0,90 g/cm³ der abzuscheidenden Leichtflüssigkeit tariert.
- Der verschleißfreie Koaleszenzeinsatz ist zur Wartung ohne Abscheiderentleerung herausnehmbar und wieder einsetzbar.
- Zur Erhöhung der Zulauftiefe (T_{min}) sind Aufsatzstücke nach DIN 4034-1 lieferbar.
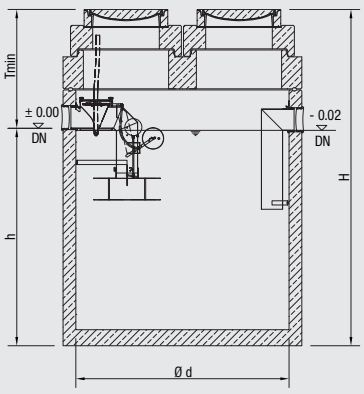
NeutraRain