Mall-ABKW-Abscheider System A mit integrierter Sedimentationseinrichtung NeutraPrim

Z-83.8-47

RAL GÜTEZEICHEN ABSCHEIDER ANLAGEN

mit allgemeiner bauaufsichtlicher Zulassung / allgemeiner Bauartgenehmigung; mit Zulaufverschluss und verschleißfreier, hydrodynamischer Koaleszenzeinrichtung am Zulauf mit freiem Kugeldurchgang (mind. 150 mm)

SA Ausführung ohne LF-Abzug und LF-Sammelbehälter

Bestell-Nummer KL. D 400	Nenngröße NS	Sedimentationseinrichtung Inhalt l	Innen-Ø d mm	Gesamttiefe H mm	Zulauftiefe T_{min} mm	Höhe h mm	Nennweite DN	LF-Speichermenge [1] l	Schwerstes Einzelgewicht kg	Gesamtgewicht kg
Prim 3-650	3	650	1500	2130	730	1400	150	505	3.980	5.410
Prim 6-1200	6	1200	1500	2430	730	1700	150	505	4.570	6.000
Prim 6-1800	6	1800	1500	2780	730	2050	150	505	5.250	6.680
Prim 6-2500	6	2500	2000	2755	1065	1690	150	909	5.220	8.400
Prim 6-5000	6	5000	2500	2925	985	1940	150	1429	7.450	11.210
Prim 10-2000	10	2000	2000	2605	1065	1540	150	909	4.920	8.100
Prim 10-3000	10	3000	2000	2905	1065	1840	150	909	5.520	8.700
Prim 10-5000	10	5000	2500	2925	985	1940	150	1429	7.450	10.950
Prim 15-3000	15	3000	2000	3155	1115	2040	200	902	6.020	9.200
Prim 15-5000	15	5000	2500	3175	1035	2140	200	1421	8.060	11.820
Prim 20-4000	20	4000	2500	2875	1035	1940	200	1421	7.320	11.080
Prim 20-6000	20	6000	2500	3375	1035	2340	200	1421	8.560	12.320
Prim 25-5000	25	5000	2500	3175	1085	2090	250	1410	8.060	11.820
Prim 25-7500	25	7500	2500	3675	1085	2590	250	1410	9.300	13.060
Prim 30-6000	30	6000	2500	3375	1085	2290	250	1410	8.560	12.320
Prim 30-9000	30	9000	3000	3555	1205	2350	250	2046	13.090	19.710

[1] LF Speichermenge im Abscheider System A + LF Speichermenge im Öl Sammeltank

- **Wartungsfreie, selbstreinigende Koaleszenzeinrichtung**
- Für den gelenkigen Rohranschluss sind werkseitig beständige, zu Kunststoffrohren (z. B. PE-HD, PP) passende Dichtelemente eingebaut.
- Die selbsttätige Verschlusseinrichtung ist – wenn nicht anders gefordert – für eine Dichte von 0,90 g/cm³ der abzuscheidenden Leichtflüssigkeit tariert.
- Ausführung mit PE-Auskleidung auf Anfrage
- Maße gültig für Abdeckung Kl. D 400. Mit Abdeckung Kl. B 125 verringern sich Zulauftiefe (T_{min}) und Gesamthöhe (H) um 35 mm, das Gesamtgewicht um 80 kg.
- Zur Erhöhung der Zulauftiefe (T_{min}) sind Aufsatzstücke nach DIN 4034-1 lieferbar.

Webcode **M5562**
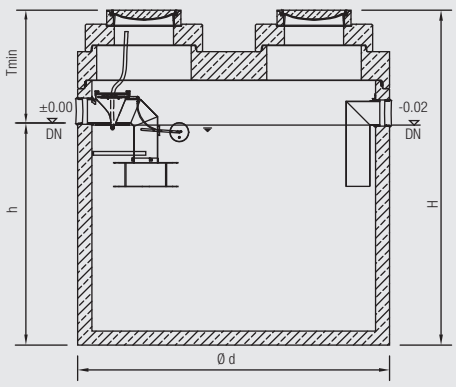
Ausführung ohne LF-Sammelbehälter