mall umweltsysteme

Mall-ABKW-Abscheider System A mit integrierter Sedimentationseinrichtung NeutraCom

Z-83.8-44

RAL GÜTEZEICHEN ABSCHEIDER ANLAGEN

mit allgemeiner bauaufsichtlicher Zulassung / allgemeiner Bauartgenehmigung

Bestell-Nummer KL. D 400	Nenngröße NS	Sedimentationseinrichtung Inhalt l	Innen-Ø d mm	Gesamttiefe H mm	Zulauftiefe T_{min} mm	Höhe h mm	Nenn-weite DN	LF-Speichermenge l	Schwerstes Einzelgewicht kg	Gesamtgewicht kg
SA Ausführung mit Abdeckplatte										
Com 3-650	3	650	1200	1930	730	1200	150	512	2.320	5.220
Com 4-800	4	800	1200	2080	730	1350	150	512	2.990	3.489
Com 4-1200	4	1200	1200	2430	730	1700	150	512	3.290	4.275
Com 6-1200	6	1200	1500	2030	730	1300	150	690	3.790	5.700
Com 6-2500	6	2500	1500	2780	730	2050	150	690	5.250	6.685
Com 6-5000	6	5000	2000	3275	985	2290	150	1239	6.430	8.900
Com 8-1600	8	1600	1500	2280	730	1550	150	690	4.260	5.705
Com 8-2500	8	2500	1500	2780	730	2050	150	690	5.230	6.685
Com 8-5000	8	5000	2000	3275	985	2290	150	1239	6.430	8.900
Com 10-2000	10	2000	1500	2480	730	1750	150	690	4.650	6.100
Com 10-2500	10	2500	1500	2780	730	2050	150	690	5.250	6.685
Com 10-3000	10	3000	2000	2575	985	1590	150	1239	5.030	7.500
Com 10-5000	10	5000	2000	3275	985	2290	150	1239	6.430	8.900
Com 15-3000	15	3000	2000	2675	1035	1640	200	1447	5.230	7.420
Com 15-5000	15	5000	2000	3275	1035	2240	200	1447	6.430	8.620
Com 20-4000	20	4000	2000	3275	1035	1940	200	1447	5.810	8.020
Com 20-6000	20	6000	2500	2925	1035	1890	200	2278	7.430	10.950

* Mehrbehälteranlage, bestehend aus jeweils einzelnen bauaufsichtlich zugelasssenen und qualitätsgesicherten Neutra Produkten mit projektspezifischer, hydraulisch optimierter Verteilung deren Trennschärfe zur Einhaltung des jeweils maximal zulässigen Durchflusses bei Nennbelastung sorgt. (Teil Leistungserklärung)
– Bausatz bestehend aus: Verteilerschacht, Abscheider und Probenahmeschacht und erforderlicher Errichtererklärung.

- Für den gelenkigen Rohranschluss sind werkseitig beständige, zu Kunststoffrohren (z. B. PE-HD, PP) passende Dichtelemente eingebaut.
- Die selbsttätige Verschlusseinrichtung ist – wenn nicht anders gefordert – für eine Dichte von 0,90 g/cm³ der abzuscheidenden Leichtflüssigkeit tariert.
- Ausführung mit PE-Auskleidung auf Anfrage
- **Die verschleißfreie Koaleszenzeinrichtung ist zur Wartung ohne Entleerung herausnehmbar und wieder einsetzbar.**
- Maße gültig für Abdeckung Kl. D 400. Mit Abdeckung Kl. B 125 verringern sich Zulauftiefe (T_{min}) und Gesamttiefe (H) um 35 mm, das Gesamtgewicht um 80 kg.
- Zur Erhöhung der Zulauftiefe (T_{min}) sind Aufsatzstücke nach DIN 4034-1 lieferbar. **Alternativ ist eine Ausführung mit Konus möglich.**

Webcode **M5560**

Ausführung mit Abdeckplatte

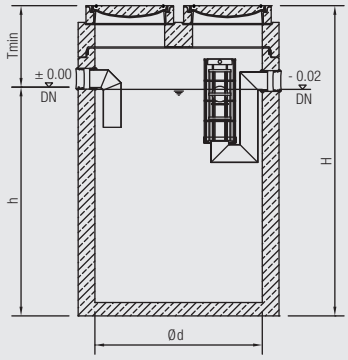
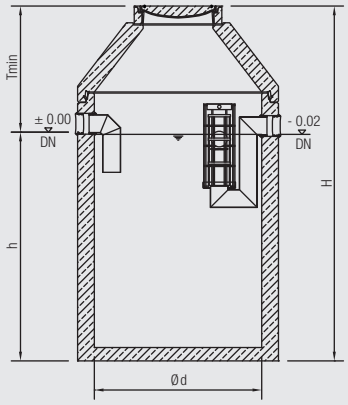
Ausführung mit Schachthals